TREX SPORT

WWW.TREXSPORT.COM

TX-850TM BRAVE

BG	БЯГАЩА ПЪТЕКА
CZ	BĚŽECKÝ PÁS
DE	LAUFBAND
EN	TREADMILL
ES	CINTA DE CORRER
FR	TAPIS DE COURSE
HU	FUTÓPAD
IT	TAPIS ROULANT
NL	LOOPBAND
PL	BIEŻNIA
RO	BANDĂ DE ALERGARE
SK	BEŽECKÝ PÁS
UA	БІГОВА ДОРІЖКА

BG ПРЕДУПРЕЖДЕНИЯ . . . 01

CZ UPOZORNĚNÍ . . . 02

DE WARNUNGEN . . . 03

EN WARNINGS . . . 04

ES ADVERTENCIAS . . . 05

FR AVERTISSEMENTS . . . 06

HU HASZNÁLATI ÚTMUTATÓ . . . 07

IT AVVERTENZE . . . 08

NL WAARSCHUWINGEN . . . 09

PL OSTRZEŻENIA . . . 10

RO MANUAL DE UTILIZARE . . . 11

SK UPOZORNENIE . . . 12

UA ЗАСТЕРЕЖЕННЯ . . . 13

ЕКСПЛОДИРАН ИЗГЛЕД / ROZLOŽENÝ POHLED / EXPLOSIONSZEICHNUNG / EXPLODED VIEW / VISTA EXPLOSIONADA / SCHÉMA DÉMONTÉ / ROBBANTOTT NÉZET / VISTA ESPLOSA / EXPLOSIEAANZICHT / WIDOK ROZSTRZELONY / VEDERE EXPLODATĂ / ROZLOŽENÝ POHĽAD / РОЗКЛАДЕНИЙ СТАН . . . 14

СПИСЪК С ЧАСТИ / SEZNAM DÍLŮ / STÜCKLISTE / LIST OF PARTS / LISTA DE PIEZAS / LISTE DE PIÈCES / ALKATRÉSZLISTA / ELENCO DELLE PARTI / ONDERDELENLIJST / LISTA CZĘŚCI / LISTA DE PIESE / ZOZNAM DIELOV / СПИСОК ДЕТАЛЕЙ . . . 15

МОНТАЖ / MONTÁŽ / MONTAGE / ASSEMBLY / MONTAJE / INSTALLATION / ÖSSZESZERELÉS / MONTAGGIO / MONTAGE / MONTAŻ / ASAMBLARE / MONTÁŽ / УСТАНОВКА . . . 16

РАБОТА С КОМПЮТЪР / OBSLUHA POČÍTAČE / COMPUTERANLEITUNG / COMPUTER HANDLING / MANEJO DEL ORDENADOR / SZÁMÍTÓGÉP KEZELÉSE / MANUEL DE L'ORDINATEUR / UTILIZZO DEL COMPUTER / COMPUTERBEDIENING / OBSŁUGA KOMPUTERA / UTILIZAREA COMPUTERULUI / NÁVOD NA POUŽITIE POČÍTAČA / ІНСТРУКЦІЯ З ЕКСПЛУАТАЦІЇ КОМП'ЮТЕРА . . . 22

BG ИНСТРУКЦИЯ ЗА УПОТРЕБА . . . 23

CZ NÁVOD K POUŽITÍ . . . 28

DE BEDIENUNGSANLEITUNG . . . 33

EN INSTRUCTION . . . 38

ES MANUAL DE INSTRUCCIONES . . . 43

FR INSTRUCTIONS D'UTILISATION . . . 48

HU HASZNÁLATI ÚTMUTATÓ . . . 53

IT MANUALE DI ISTRUZIONI . . . 58

NL GEBRUIKSAANWIJZING . . . 63

PL INSTRUKCJA OBSŁUGI . . . 68

RO MANUAL DE UTILIZARE . . . 73

SK UPOZORNENIE . . . 78

UA ЗАСТЕРЕЖЕННЯ . . . 83

ПРЕДИ ДА ИЗПОЛЗВАТЕ УРЕДА, ПРОЧЕТЕТЕ ВНИМАТЕЛНО ИНСТРУКЦИИТЕ И ГИ ЗАПАЗЕТЕ ЗА БЪДЕЩА УПОТРЕБА.

Пълната безопасност и ефективност при използване могат да бъдат постигнати при условие, че монтажът и употребата на уреда са в съответствие с настоящата инструкция. Бягащата пътека трябва да бъде сглобена внимателно, като двигателят е покрит с капак. Уредът трябва да бъде правилно включен към електрическата мрежа. Не забравяйте да информирате всички потребители на уреда за всички ограничения и предпазни мерки. Производителят не носи отговорност за проблеми или наранявания, причинени от неспазване на правилата, посочени в настоящата инструкция. Преди да започнете тренировки, консултирайте се с лекар или специалист. Това е особено важно за хора над 35-годишна възраст или за такива, които са имали здравословни проблеми в миналото.

1. Бягащата пътека е предназначена само за домашна употреба. Уредът може да се използва единствено по предназначение.
2. Уредът е предназначен за употреба от възрастни. По време на тренировка непълнолетните трябва да бъдат под наблюдението на възрастен.
3. Поставете бягащата пътека върху хоризонтална, равна, чиста повърхност и далеч от други предмети. Не поставяйте бягащата пътека върху дебел килим, защото това може да наруши правилната вентилация. Не поставяйте бягащата пътека близо до вода или на открито.
4. Никога не стартирайте бягащата пътека, докато стоите върху лентата. Когато включвате захранването и стартирате скоростта, може да има закъснение преди бягащата пътека да започне да се движи. Винаги стойте върху страничните релси, докато лентата не започне да се движи.
5. Преди да стартирате бягащата пътека, уверете се, че щипката за безопасност е прикрепена към облеклото.
6. По време на тренировка носете подходящо облекло. Не носете широки дрехи, които могат да бъдат захванати от подвижни части на уреда. Винаги носете спортни обувки или аеробни обувки с гумена подметка.
7. Не започвайте тренировка до 40 минути след хранене.
8. Дръжте ръцете си на перилата, докато не се почувствате комфортно и не се запознаете с работата на уреда.
9. По време на тренировка дръжте децата и домашните любимци далеч от уреда.
10. Незабавно спрете тренировката, ако почувствате: натиск или болка в гърдите, неправилен сърдечен ритъм, затруднено дишане, замайване или друг дискомфорт по време на тренировка. Преди да се върнете към тренировката, консултирайте се с лекар или експерт.
11. Не включвайте захранващия кабел в разклонител, не удължавайте кабела и не променяйте щепсела; не поставяйте тежки предмети върху кабела и не го оставяйте близо до източник на топлина. Не използвайте контакта с мокри ръце, за да избегнете риск от токов удар.
12. Ако бягащата пътека започне да ускорява бързо поради повреда в електрониката или случайна промяна на скоростта, тя ще спре, когато предпазният ключ бъде изключен от конзолата.
13. Изключвайте бягащата пътека, ако не се използва. След изключване на захранването не дърпайте захранващия кабел, за да не го повредите. Включете щепсела в безопасен контакт със заземяване.
14. Не поставяйте предмети или елементи, които могат да повредят уреда, върху която и да е част от него.
15. Бягащата пътека е уред, предназначен за вътрешна употреба, а не за външна. За да избегнете повреда, съхранявайте уреда на сухо и чисто място, защитено от пряка слънчева светлина. Не използвайте бягащата пътека за други цели освен тренировка.
16. Избягвайте контакт на компютърния блок с вода, тъй като това може да причини повреда или електрически удар.
17. Уредът не е подходящ за рехабилитационни цели.
18. Използвайте само оригинални аксесоари към уреда.
19. Осигурете безопасно пространство около бягащата пътека: 1000 × 2000 mm.
20. Използвайте уреда само когато е технически изправен. Ако откриете дефектни компоненти или чуете смущаващ звук по време на работа, прекратете тренировката. Не използвайте уреда, докато проблемът не бъде отстранен.
21. Не извършвайте дерегулации или модификации, различни от описаните в настоящата инструкция. При проблеми се свържете със сервиза (контактите са дадени по-нататък в инструкцията).
22. Бягащата пътека позволява широк диапазон от настройки
    - Настройката на наклона позволява да се избегне загуба на баланс и риск от падане.
    - Винаги се дръжте за перилата при използване на стръмен наклон.
    - Регулирайте наклона постепенно – избягвайте внезапни промени.
    - Уверете се, че сте физически подготвени за тренировка при висок наклон.
    Неправилната употреба може да причини сериозни наранявания.
23. Винаги се уверявайте, че децата са държани далеч от оборудването.
24. Контактът с подвижни части може да причини тежки изгаряния от триене.
25. Уредът е произведен съгласно стандарт EN 957-6+A1:2014-07.
26. Максимално тегло на потребителя е 140 kg.

PŘED POUŽITÍM ZAŘÍZENÍ SI POZORNĚ PŘEČTĚTE VŠECHNY POKYNY. USCHOVEJTE SI TYTO POKYNY PRO BUDOUCÍ POUŽITÍ.

Úplnou bezpečnost a účinnost při používání tohoto zařízení je možné dosáhnout pouze tehdy, pokud je zařízení smontované a používané v souladu s pokyny. Běžecký pás by měl být pečlivě sestaven a motor zakryt příslušným krytem. Zařízení musí být správně připojeno k napájecímu zdroji. Nezapomeňte informovat uživatele zařízení o všech omezeních, varováních a bezpečnostních opatřeních. Nezodpovídáme za problémy nebo zranění způsobené jednáním v rozporu s pravidly stanovenými v této příručce. Před zahájením tréninku byste se měli poradit s lékařem nebo specialistou. To je obzvláště důležité pro lidi starší 35 let nebo kteří v minulosti měli zdravotní problémy.

1. Běžecký pás je určen pouze pro domácí použití. Zařízení lze používat pouze k určenému účelu.
2. Zařízení je určeno k použití dospělými osobami. Během tréninku by děti měly být pod dohledem dospělých.
3. Běžecký pás položte na rovný a čistý povrch bez dalších předmětů. Běžecký pás nepokládejte na hrubý koberec, protože by to mohlo narušit správné větrání. Běžecký pás neumisťujte do blízkosti vody nebo venku.
4. Nikdy nezapínejte běžecký pás, když na něm stojíte. Když je zapnuto napájení a je nastavena rychlost, pás může dočasně zastavit, dokud se začne plynule pohybovat. Vždy stůjte na bočních kolejnicích, dokud se pás nezačne pohybovat.
5. Před použitím běžícího pásu se ujistěte, že přezka s bezpečnostním klíčem je připevněna k oděvu.
6. Při cvičení na běžícím pásu noste vhodný oděv. Nenoste dlouhé, volné oblečení, které by se mohlo zachytit v pohyblivých částech. Vždy noste běžeckou obuv nebo obuv vhodnou na aerobik s gumovou podrážkou.
7. Nezačínejte cvičit dříve než 40 minut po jídle.
8. Během prvního tréninku se držte rukojeti zařízení, dokud se neseznámíte s obsluhou zařízení.
9. Během tréninku udržujte děti a domácí zvířata mimo zařízení.
10. Přestaňte okamžitě cvičit, pokud během cvičení cítíte těsnost nebo bolest v hrudníku, nepravidelný srdeční rytmus, potíže s dýcháním, závratě nebo jiné nepohodlí. Před návratem na cvičení se poraďte s lékařem nebo odborníkem.
11. Netahejte napájecí kabel ani neměňte zástrčku kabelu; Na kabel nepokládejte těžké předměty a neumísťujte jej do blízkosti zdroje tepla. Nepoužívejte zásuvku s několika otvory, protože by to mohlo způsobit požár nebo zranění v důsledku zásahu elektrickým proudem.
12. Pokud běžecký pás náhle zvýší rychlost v důsledku poruchy elektroniky nebo neúmyslných změn rychlosti, stroj se zastaví po odpojení bezpečnostního klíče od konzoly.
13. Když se zařízení nepoužívá, odpojte napájení. Po přerušení napájení netahejte napájecí kabel, aby nedošlo k jeho poškození. Zasuňte zástrčku do zabezpečené zásuvky s uzemňovacím obvodem.
14. Do žádné části zařízení nevkládejte předměty ani součásti, které by mohly zařízení poškodit.
15. Běžecký pás je zařízení určené pro vnitřní použití, nikoli pro venkovní použití. Aby nedošlo k poškození, skladujte zařízení na suchém, rovném a čistém místě, mimo přímé sluneční světlo. Nepoužívejte produkt k jiným účelům než k tréninku.
16. Vyvarujte se kontaktu počítače s vodou, protože by jej mohl poškodit nebo způsobit zkrat.
17. Zařízení není vhodné pro rehabilitační účely.
18. Zařízení může používat najednou jedna osoba.
19. Bezpečnostní oblast kolem běžícího pásu: 1000×2000 mm.
20. Zařízení používejte pouze tehdy, když je to technicky správně. Pokud během užívání zjistíte vadné komponenty nebo slyšíte rušivý zvuk ze zařízení, přestaňte cvičit. Nepoužívejte zařízení, dokud se problém nevyřeší.
21. Neprovádějte na zařízení žádné nastavení ani modifikace, než které jsou popsány v této příručce. V případě jakýchkoli problémů se obraťte na servis (kontaktní údaje jsou uvedeny dále v příručce).
22. Běžecký pás umožňuje široký rozsah nastavení sklonu.
    - Nastavení sklonu pod 0° nebo nad 20° může způsobit ztrátu rovnováhy a riziko pádu.
    - Při použití velkého sklonu se vždy držte madel.
    - Sklon nastavujte postupně – vyhněte se náhlým změnám.
    - Ujistěte se, že jste fyzicky připraveni na trénink s velkým sklonem.

    Nesprávné použití může způsobit vážná zranění.
23. Vždy se ujistěte, že děti jsou drženy mimo dosah zařízení.
24. Blízký kontakt s pohyblivými částmi může způsobit vážné popáleniny v důsledku tření.
25. Zařízení bylo vyrobeno v souladu s normou EN 957-6+A1:2014-07.
26. Maximální přípustná hmotnost je 140 kg.

LESEN SIE DAS GESAMTE HANDBUCH SORGFÄLTIG DURCH, BEVOR SIE DAS GERÄT VERWENDEN. BEWAHREN SIE DAS HANDBUCH ZUM SPÄTEREN NACHSCHLAGEN AUF.

Die maximale Sicherheit und Effektivität bei der Benutzung kann nur dann erreicht werden, wenn das Gerät gemäß der Bedingungsanleitung zusammengebaut und gebraucht wird. Das Laufband sollte sorgfältig zusammengebaut, der Motor mit dem Plastikgehäuse bedeckt und der Netzstecker ordnungsgemäß an die Stromversorgung angeschlossen werden. Alle Nutzer sollen vor dem Gebraucht über alle in der Bedingungsanleitung enthaltenen Hinweise, Warnungen und Vorsichtsmaßnahmen informiert sein. Der Verkäufer und Hersteller sind nicht für Unfälle, Verletzungen oder Schäden verantwortlich, welche durch das nicht Einhalten der in dieser Anleitung vorgeschriebenen Regeln entstanden sind. Bevor Sie mit dem Training beginnen, sollten Sie Ihren Arzt konsultieren. Dies ist besonders wichtig für Personen, die über 35 Jahre sind oder gesundheitliche Probleme haben.

1. Das Laufband ist nur für den Heimgebrauch bestimmt. Das Gerät darf nur für den vorgesehenen Zweck verwendet werden.
2. Das Gerät ist für Erwachsene bestimmt. Während des Trainings sollten Minderjährige unter Aufsicht von Erwachsenen stehen.
3. Stellen Sie das Gerät nur auf einer sauberen, ebenen Oberfläche auf. Stellen Sie es nie auf einen dicken Teppich, da dieser die korrekte Belüftung beeinträchtigen könnte. Stellen Sie das Gerät nicht in der Nähe von Wasser oder im Freien auf.
4. Starten Sie das Gerät nie, wenn Sie auf dem Laufband stehen. Nach dem Einschalten und Einstellen der Geschwindigkeit kann eine kurze Pause entstehen, bevor sich das Band in Bewegung setzt. Stellen Sie sich zuerst immer auf die seitlichen Teilen des Rahmens.
5. Vergewissern Sie sich vor der Verwendung des Laufbands, dass der Sicherheitsschlüssel an Ihrer Kleidung befestigt ist.
6. Tragen Sie beim Training auf dem Laufband angemessene Kleidung. Tragen Sie keine langen, losen Kleidungsstücke, die sich in beweglichen Teilen verfangen könnten. Tragen Sie immer Laufschuhe mit Gummisohlen.
7. Das Training erst 40 Minuten nach der letzten Mahlzeit starten.
8. Halten Sie sich während des ersten Trainings an den Griffen fest, bis Sie sich wohl fühlen und sich mit der Bedienung des Geräts vertraut gemacht haben.
9. Halten Sie Kinder und Haustiere während des Trainings vom Gerät fern.
10. Unterbrechen Sie das Training sofort, wenn Sie während des Trainings Engegefühl oder Schmerzen in der Brust, unregelmäßigen Herzschlag, Atembeschwerden, Schwindel oder andere Beschwerden verspüren. Konsultieren Sie vor der Rückkehr zum Training einen Arzt oder Spezialisten.
11. Das Kabel darf nicht verlängert und der Stecker darf nicht umgetauscht werden. Das Kabel kann nicht in der Nähe von Wärmequellen oder unter schweren Gegenständen platziert werden. Für Stromversorgung verwenden Sie keine Steckdosen mit mehreren Steckplätzen, da es zu einem Strommausfall, Brand oder zu Verletzungen führen kann.
12. Sollte das Band plötzlich schneller laufen, weil die Elektronik ausgefallen ist oder die Geschwindigkeit versehentlich erhöht wurde, entfernen Sie den Sicherheitsschlüssel. So kommt das Band sofort zum Stillstand.
13. Wird das Gerät nicht benutzt, sollte immer der Netzstecker aus der Steckdose gezogen werden. Stecken Sie das Netzkabel des Gerätes nur in eine geerdete Steckdose.
14. Stecken Sie keine Gegenstände oder Komponenten ein, die das Gerät beschädigen könnten.
15. Das Laufband ist ein Gerät für den Innenbereich und nicht für den Außenbereich. Um Schäden zu vermeiden, lagern Sie das Gerät an einem trockenen und sauberen Ort, fern von direkter Sonneneinstrahlung. Verwenden Sie das Produkt nicht für andere Zwecke als für Trainingszwecke.
16. Vermeiden Sie den Computer mit Wasser in Kontakt zu bringen, da dies ihn beschädigen oder einen Kurzschluss verursachen könnte.
17. Das Gerät ist nicht für Rehabilitationszwecke geeignet.
18. Jeweils von nur einer Person kann das Gerät benutzen werden.
19. Der Sicherheitsbereich um das Laufband soll 1000×2000 mm betragen.
20. Verwenden Sie das Gerät nur, wenn es technisch einwandfrei ist. Wenn Sie während des Gebrauchs fehlerhafte Komponenten finden oder störende Geräusche vom Gerät hören, beenden Sie das Training. Verwenden Sie das Gerät erst, wenn das Problem behoben ist.
21. Nehmen Sie keine anderen Einstellungen oder Änderungen am Gerät vor als die in diesem Handbuch beschriebenen. Bei Problemen wenden Sie sich bitte an den Service (Kontaktdaten finden Sie später im Handbuch).
22. Das Laufband ermöglicht einen weiten Bereich an Steigungseinstellungen.
    - Eine Einstellung der Steigung unter 0° oder über 20° kann zu Gleichgewichtsverlust und Sturzgefahr führen.
    - Halten Sie sich beim Training mit hoher Steigung stets an den Handläufen fest.
    - Stellen Sie die Steigung schrittweise ein – vermeiden Sie plötzliche Änderungen.
    - Stellen Sie sicher, dass Sie körperlich für das Training mit hoher Steigung vorbereitet sind.
    Eine unsachgemäße Verwendung kann zu schweren Verletzungen führen.
23. Stellen Sie stets sicher, dass Kinder vom Gerät ferngehalten werden.
24. Ein enger Kontakt mit beweglichen Teilen kann zu schweren Reibungsverbrennungen führen.
25. Das Gerät wurde gemäß EN 957-6+A1:2014-07 hergestellt.
26. Das maximal zulässige Benutzergewicht beträgt 140 kg.

BEFORE USING THE EQUIPMENT, READ THE INSTRUCTIONS CAREFULLY AND KEEP THEM FOR FUTURE USE.

Full safety and efficiency of use can be achieved on condition that the assembly and use of the device will be consistent with the instruction. The treadmill should be assembled carefully, the engine covered by lid. The device should be plugged correctly. Remember to inform the device users about each restriction and precaution. We are not liable for the problems or injuries caused by not following the rules stated in the presented instruction. Before you start to train, consult the doctor or the expert. It is especially important for people over the age of 35 or the ones who had health problems in the past.

1. The treadmill is for home use only. The device can be used only with its purpose.
2. The device is intended to be used by adults. During training, the underage users should be supervised by an adult.
3. Place the treadmill on the horizontal, even, clean surface and free from the other objects. Do not place the treadmill on the thick rug because it may disrupt the correct ventilation. Do not place the treadmill near to the water or outside.
4. Never start the treadmill while standing on the treadmill belt. When you turn the power on and set the speed, the pause may occur before the treadmill belt start to move. Always stand on the side rails, until the belt starts to move.
5. Before you start to use the treadmill, make sure that the clamp with the safety key was attached to the clothing.
6. When you are exercising on the treadmill put on suitable clothes. Do not wear long, loose clothes that can be wrapped in the movable parts of the device. Always wear running shoes or aerobic shoes with rubber sole.
7. Do not start to train up to 40 min after the meal.
8. Hold the handles at the first training, until you feel comfortable and get to know how the device works.
9. During training, keep the children and pets far from the device.
10. Stop to train immediately if you feel: pressure or pain in the chest, irregular heartbeat, breathing difficulties, dizziness or other discomfort during training. Before you go back to training, consult your medical condition with a doctor or an expert.
11. Do not plug the power cord to the middle cable; do not extend the cable nor change its plug; do not put any heavy objects on the cable nor leave it next to the heat source; do not use the socket with few slots, it may cause fire or electrocution injuries.
12. If the treadmill starts to speed up rapidly due to the electronics failure or accidental speed change, the treadmill will stop when the safety key is disconnected from the console.
13. Unplug the treadmill, if it's not used. After cutting the power, do not pull the power cord to not to damage it. Put the plug to the safe socket with earthing circuit.
14. Do not put the objects or elements, which can damage the device, to any part of it.
15. The treadmill is a device intended for the indoor activity, not outdoor. In order to avoid the damage, store the device in dry, flat and clean place, far from the direct sun exposure. Do not use the treadmill in other purpose than training.
16. Avoid the computer contact with water, because it may cause its damage or electrical shock.
17. The device isn't suitable for rehabilitation purposes.
18. Only one person can use the device at once.
19. Safety space around the treadmill: 1000×2000 mm.
20. Use the device only when it's technically functional. If you find faulty components or hear a disturbing sound from the device while using it, stop training. Do not use the device until the problem is solved.
21. Do not do any device regulations or modifications, other than described in the presented instruction. In case of problems, contact the service (contact details are given further in instruction).
22. The treadmill allows for a wide range of incline settings.
    - Setting the incline below 0° or above 20° may result in loss of balance and risk of falling.
    - Always hold the handrails when using a steep incline.
    - Adjust the incline gradually – avoid sudden changes.
    - Ensure that you are physically prepared for training at a high incline.

    Improper use may cause serious injuries.
23. Always make sure that children are kept away from the equipment.
24. Close contact with moving parts may cause severe friction burns.
25. The device was made according to standard EN 957-6+A1:2014-07.
26. Maximum weight of the user is 140 kg.

ANTES DE UTILIZAR EL EQUIPO, LEA ATENTAMENTE LAS INSTRUCCIONES Y CONSÉRVELAS PARA FUTURAS CONSULTAS.

La seguridad y la eficiencia completas de uso solo pueden lograrse si el montaje y la utilización del dispositivo se realizan de acuerdo con las instrucciones. La cinta de correr debe montarse cuidadosamente, con el motor cubierto por la tapa. El dispositivo debe conectarse correctamente a la red eléctrica. Recuerde informar a los usuarios del equipo sobre todas las limitaciones y precauciones. No asumimos responsabilidad alguna por problemas o lesiones causados por no seguir las normas indicadas en la presente instrucción. Antes de comenzar el entrenamiento, consulte a un médico o a un especialista. Esto es especialmente importante para personas mayores de 35 años o para aquellas que hayan tenido problemas de salud en el pasado.

1. La cinta de correr está destinada únicamente para uso doméstico y debe utilizarse conforme a su propósito.
2. El equipo está diseñado para ser utilizado por adultos. Los menores deben estar bajo supervisión adulta durante el uso.
3. Coloque la cinta en una superficie plana, limpia y libre de objetos. Evite colocarla sobre alfombras gruesas que puedan obstruir la ventilación.
4. Nunca encienda la cinta mientras esté de pie sobre la banda. Espere a que la banda comience a moverse antes de subirse.
5. Asegúrese de que la llave de seguridad esté correctamente conectada a su ropa antes de comenzar.
6. Use ropa adecuada para el ejercicio. Evite prendas largas o sueltas que puedan ser atrapadas por partes móviles.
7. No inicie el ejercicio hasta al menos 40 minutos después de comer.
8. Durante las primeras sesiones, sosténgase de las barandillas hasta familiarizarse con el funcionamiento del equipo.
9. Mantenga a niños y mascotas alejados del equipo durante su uso.
10. Interrumpa el ejercicio inmediatamente si experimenta dolor en el pecho, latidos irregulares, dificultad para respirar, mareos u otro malestar. Consulte a un médico antes de reanudar.
11. No modifique el cable de alimentación ni utilice adaptadores múltiples. Evite colocar objetos pesados sobre el cable y manténgalo alejado de fuentes de calor.
12. Si la cinta aumenta repentinamente la velocidad debido a una falla electrónica o ajuste accidental, se detendrá cuando se retire la llave de seguridad.
13. Desconecte la alimentación cuando el equipo no esté en uso. No tire del cable para desconectarlo; hágalo desde el enchufe.
14. No introduzca objetos en ninguna parte del equipo.
15. La cinta está diseñada para uso en interiores. Guárdela en un lugar seco, plano y limpio, lejos de la luz solar directa.
16. Evite el contacto del panel de control con agua para prevenir daños o cortocircuitos.
17. Este equipo no es adecuado para fines de rehabilitación.
18. Solo una persona debe usar la cinta a la vez.
19. Mantenga un área de seguridad de 1000×2000 mm alrededor de la cinta.
20. Utilice el equipo solo si está en condiciones técnicas adecuadas. Si detecta componentes defectuosos o ruidos inusuales, deje de usarlo hasta que el problema sea resuelto.
21. No realice ajustes o modificaciones no descritas en este manual. En caso de problemas, contacte al servicio técnico.
22. La cinta de correr permite un amplio rango de ajuste de la inclinación.
    - Un ajuste de la inclinación por debajo de 0° o por encima de 20° puede provocar pérdida de equilibrio y riesgo de caída.
    - Sujétese siempre a las barandillas al utilizar una inclinación elevada.
    - Regule la inclinación de forma gradual; evite cambios bruscos.
    - Asegúrese de estar físicamente preparado para entrenar con una inclinación pronunciada.
    Un uso inadecuado puede causar lesiones graves.
23. Asegúrese siempre de que los niños se mantengan alejados del equipo.
24. El contacto cercano con las piezas móviles puede provocar quemaduras graves causadas por la fricción.
25. El equipo cumple con la norma EN 957-6+A1:2014-07.
26. El peso máximo permitido del usuario es de 140 kg.

AVANT D'UTILISER L'APPAREIL, LISEZ ATTENTIVEMENT L'INTÉGRALITÉ DU MANUEL. CONSERVEZ LE MANUEL POUR LES RÉFÉRENCES FUTURES.

Une sécurité et une efficacité d'utilisation maximales peuvent être atteintes si l'équipement est assemblé et utilisé conformément aux instructions. Le tapis de course doit être soigneusement assemblé, le moteur recouvert du couvercle. L'appareil doit être correctement connecté à l'alimentation. N'oubliez pas d'informer les utilisateurs de l'équipement de toutes les restrictions, avertissements et précautions. Nous ne sommes pas responsables des problèmes ou des blessures causés par des actions contraires aux règles énoncées dans ce manuel. Avant de commencer la formation, consultez un médecin ou un spécialiste. Ceci est particulièrement important pour les personnes de plus de 35 ans ou qui ont eu des problèmes de santé dans le passé.

1. Le tapis de course pour usage domestique uniquement. L'appareil ne doit être utilisé que pour l'usage auquel il est destiné.
2. L'équipement est destiné à être utilisé par des adultes. Pendant la formation, les enfants devraient être sous la surveillance d'un adulte.
3. Placez le tapis de course sur une surface plane et propre. Ne placez pas le tapis de course sur un tapis épais, car cela pourrait nuire à la bonne ventilation. Ne placez pas le tapis de course près de l'eau ou à l'extérieur.
4. Ne démarrez jamais le tapis de course en vous tenant debout sur le tapis de course. Lorsque l'appareil est sous tension et que la vitesse est réglée, la courroie mobile commence à bouger. Tenez-vous toujours sur les rails latéraux jusqu'à ce que la courroie mobile commence à bouger.
5. Avant d'utiliser le tapis de course, assurez-vous que la boucle de la clé de sécurité est attachée aux vêtements.
6. Portez des vêtements appropriés lorsque vous vous entraînez sur le tapis de course. Ne portez pas de vêtements longs et amples qui pourraient être happés par les pièces en mouvement. Portez toujours des chaussures de course ou d'aérobic avec des semelles en caoutchouc.
7. Ne commencez pas à faire de l'exercice moins que 40 minutes après un repas.
8. Pendant le premier entraînement, tenez les poignées jusqu'à ce que vous vous sentiez à l'aise de courir et apprenez comment l'appareil fonctionne.
9. Gardez les enfants et les animaux domestiques éloignés de l'appareil pendant l'entraînement.
10. Arrêtez immédiatement l'exercice si vous ressentez une oppression ou une douleur dans la poitrine, un rythme cardiaque irrégulier, des difficultés respiratoires, des étourdissements ou d'autres malaises pendant l'entraînement. Avant de reprendre l'exercice, consultez un médecin ou un spécialiste.
11. Ne connectez pas le cordon d'alimentation au centre du câble; ne rallongez pas le câble et ne changez pas sa fiche; ne placez aucun objet lourd sur le câble et ne le laissez pas près d'une source de chaleur; n'utilisez pas une prise comportant plusieurs trous, cela pourrait provoquer un incendie ou des blessures dues à un choc électrique.
12. Si la vitesse du tapis de course augmente rapidement en raison d'une défaillance électronique ou de changements de vitesse involontaires, la machine s'arrêtera lorsque la clé de sécurité sera déconnectée de la console.
13. Déconnectez l'alimentation lorsque le tapis n'est pas utilisé. Après avoir coupé l'alimentation, ne tirez pas sur le cordon d'alimentation pour ne pas l'endommager. Insérez la fiche dans une prise de courant sécurisée avec un circuit de mise à la terre.
14. N'insérez pas des objets ou de composants qui peuvent endommager l'équipement ou les détails de celui-ci.
15. Le tapis de course est un appareil destiné à une utilisation à l'intérieur et non à l'extérieur. Le tapis de course doit être placé dans un endroit pas très ensoleillé, propre et sur la surface lisse. N'utilisez pas le produit à d'autres fins que pour la formation.
16. Évitez le contact avec l'eau. L'eau peut exercer le bon fonctionnement du vélo.
17. L'équipement ne convient pas à des fins de réadaptation.
18. Une seule personne peut utiliser l'équipement à la fois.
19. Zone de sécurité autour du tapis de course: 1000×2000 mm.
20. N'utilisez l'appareil que lorsqu'il est techniquement solide. Si vous trouvez des composants défectueux ou entendez un son inquiétant provenant de l'appareil pendant l'utilisation, arrêtez l'exercice. N'utilisez pas l'appareil tant que le problème n'est pas résolu.
21. N'effectuez aucun ajustement ou modification de l'appareil autre que ceux décrits dans ce manuel. En cas de problème, veuillez contacter le service (les coordonnées sont fournies plus loin dans le manuel).
22. Le tapis de course permet un large réglage de l'inclinaison.
    - Un réglage de l'inclinaison en dessous de 0° ou au-delà de 20° peut provoquer une perte d'équilibre et un risque de chute.
    - Tenez-vous toujours aux poignées lors de l'utilisation avec une forte inclinaison.
    - Réglez l'inclinaison progressivement – évitez les changements brusques.
    - Assurez-vous d'être physiquement prêt à vous entraîner avec une inclinaison élevée.

    Une utilisation incorrecte peut entraîner des blessures graves.
23. Assurez-vous toujours que les enfants restent éloignés de l'appareil.
24. Un contact rapproché avec les pièces en mouvement peut provoquer de graves brûlures dues au frottement.
25. L'appareil a été fabriqué conformément à la norme EN 957-6+A1:2014-07.
26. Le poids maximal autorisé pour l'utilisateur est de 140 kg.

A BERENDEZÉS HASZNÁLATA ELŐTT FIGYELMESEN OLVASSA EL A HASZNÁLATI UTASÍTÁST, ÉS ŐRIZZE MEG KÉSŐBBI HASZNÁLATRA.

A használat teljes biztonsága és hatékonysága kizárólag akkor biztosítható, ha a készülék összeszerelése és használata a használati utasításnak megfelelően történik. A futópadot gondosan kell összeszerelni, a motort fedéllel kell lefedni. A készüléket megfelelően kell csatlakoztatni az elektromos hálózathoz. Gondoskodjon arról, hogy a készülék minden felhasználója tisztában legyen az összes korlátozással és óvintézkedéssel. Nem vállalunk felelősséget a jelen utasításban foglalt szabályok be nem tartásából eredő meghibásodásokért vagy sérülésekért. Az edzés megkezdése előtt konzultáljon orvosával vagy szakképzett szakemberrel. Ez különösen fontos a 35 év feletti személyek, illetve azok számára, akiknek korábban egészségügyi problémáik voltak.

1. A futópad kizárólag otthoni használatra készült. A készülék csak rendeltetésszerűen használható.
2. A készüléket felnőttek használhatják. Edzés közben a kiskorúak csak felnőtt felügyelete mellett használhatják.
3. Helyezze a futópadot vízszintes, sík, tiszta felületre, más tárgyaktól távol. Ne helyezze a futópadot vastag szőnyegre, mert ez megzavarhatja a megfelelő szellőzést. Ne helyezze a futópadot víz közelébe vagy kültérre.
4. Soha ne indítsa el a futópadot, miközben a futószalagon áll. A tápellátás bekapcsolásakor és a sebesség indításakor késleltetés léphet fel, mielőtt a futópad mozgásba lendül. Mindig az oldalsó síneken álljon, amíg a szalag el nem kezd mozogni.
5. A futópad indítása előtt győződjön meg arról, hogy a biztonsági csipesz a ruházatához van rögzítve.
6. Edzés közben viseljen megfelelő ruházatot. Ne viseljen laza ruházatot, amely beleakadhat a készülék mozgó részeibe. Mindig viseljen sportcipőt vagy aerobik cipőt gumitalppal.
7. Ne kezdjen edzést étkezés után 40 percig.
8. Tartsa a kezét a kapaszkodókon, amíg nem érzi magát kényelmesen, és meg nem ismeri a készülék működését.
9. Edzés közben tartsa távol a gyermekeket és a háziállatokat a készüléktől.
10. Azonnal hagyja abba az edzést, ha a következőket tapasztalja: nyomás vagy fájdalom a mellkasban, szabálytalan szívverés, légzési nehézségek, szédülés vagy egyéb kellemetlenség edzés közben. Mielőtt visszatérne az edzéshez, konzultáljon orvossal vagy szakértővel.
11. Ne csatlakoztassa a tápkábelt elosztóhoz, ne hosszabbítsa meg a kábelt, és ne módosítsa a csatlakozódugót; ne helyezzen nehéz tárgyakat a kábelre, és ne hagyja azt hőforrás közelében. Ne használja az aljzatot nedves kézzel, az áramütés elkerülése érdekében.
12. Ha a futópad az elektronika meghibásodása vagy véletlen sebességváltozás miatt gyorsan felgyorsul, a készülék leáll, amikor a biztonsági kulcs leválik a konzolról.
13. Kapcsolja ki a futópadot, ha nem használja. A tápellátás kikapcsolása után ne húzza a tápkábelt, hogy elkerülje annak sérülését. Csatlakoztassa a dugót biztonságos, földelt aljzathoz.
14. Ne helyezzen a készülékre olyan tárgyakat vagy elemeket, amelyek károsíthatják azt, a készülék bármely részére.
15. A futópad beltéri használatra szolgáló eszköz, nem kültéri használatra. A károsodás elkerülése érdekében tárolja a készüléket száraz és tiszta helyen, közvetlen napfénytől védve. Ne használja a futópadot más célra, mint edzésre.
16. Kerülje a számítógépes egység vízzel való érintkezését, mert ez károsodást vagy elektromos hibát okozhat.
17. A készülék nem alkalmas rehabilitációs célokra.
18. Csak eredeti tartozékokat használjon a készülékhez.
19. Biztosítson biztonsági területet a futópad körül: 1000 × 2000 mm.
20. A készüléket csak akkor használja, ha műszakilag kifogástalan állapotban van. Ha hibás alkatrészeket talál, vagy zavaró hangot hall működés közben, hagyja abba az edzést. Ne használja a készüléket, amíg a problémát meg nem oldják.
21. Ne végezzen a jelen útmutatóban leírtaktól eltérő szabályozásokat vagy módosításokat. Probléma esetén lépjen kapcsolatba a szervizzel (az elérhetőségek az útmutató további részében találhatók).
22. A futópad széles beállítási lehetőségeket kínál
    - A dőlésszög beállítása lehetővé teszi az egyensúlyvesztés és az elesés kockázatának elkerülését.
    - Meredek emelkedőn mindig tartsa a kapaszkodókat.
    - Állítsa be a dőlésszöget fokozatosan – kerülje a hirtelen változásokat.
    - Győződjön meg arról, hogy fizikailag felkészült a meredek emelkedőn végzett edzésre.
      A nem megfelelő használat súlyos sérüléseket okozhat.
23. Mindig győződjön meg arról, hogy a gyermekek távol vannak tartva a berendezéstől.
24. A mozgó alkatrészekkel való érintkezés súlyos súrlódási égési sérüléseket okozhat.
25. A készülék az EN 957-6+A1:2014-07 szabvány szerint készült.
26. A felhasználó maximális tömege 140 kg.

PRIMA DI UTILIZZARE L'ATTREZZATURA, LEGGERE ATTENTAMENTE LE ISTRUZIONI E CONSERVARLE PER UN USO FUTURO.

La piena sicurezza e l'efficienza d'uso possono essere garantite solo se il montaggio e l'utilizzo del dispositivo sono conformi alle istruzioni. Il tapis roulant deve essere assemblato con cura, con il motore coperto dal relativo coperchio. Il dispositivo deve essere collegato correttamente alla rete elettrica. Ricordare di informare tutti gli utenti del dispositivo riguardo a ogni limitazione e precauzione. Non ci assumiamo alcuna responsabilità per problemi o infortuni causati dal mancato rispetto delle regole indicate nelle presenti istruzioni. Prima di iniziare l'allenamento, consultare un medico o uno specialista. Ciò è particolarmente importante per le persone di età superiore ai 35 anni o per coloro che hanno avuto problemi di salute in passato.

1. Il tapis roulant è destinato esclusivamente all'uso domestico. Il dispositivo può essere utilizzato solo per lo scopo previsto.
2. Il dispositivo è destinato all'uso da parte di adulti. Durante l'allenamento, gli utenti minorenni devono essere sorvegliati da un adulto.
3. Posizionare il tapis roulant su una superficie orizzontale, piana, pulita e priva di altri oggetti. Non posizionare il dispositivo su tappeti spessi, in quanto potrebbero ostacolare una corretta ventilazione. Non collocare il tapis roulant vicino all'acqua né all'esterno.
4. Non avviare mai il tapis roulant stando sul nastro. Dopo aver acceso il dispositivo e impostato la velocità, potrebbe esserci un breve ritardo prima dell'avvio del movimento del nastro. Stare sempre sui corrimano laterali finché il nastro non inizia a muoversi.
5. Prima di iniziare l'uso del tapis roulant, assicurarsi che la clip con la chiave di sicurezza sia fissata all'indumento.
6. Durante l'allenamento indossare un abbigliamento adeguato. Non indossare vestiti lunghi o larghi che potrebbero impigliarsi nelle parti mobili del dispositivo. Utilizzare sempre scarpe da corsa o scarpe da aerobica con suola in gomma.
7. Non iniziare l'allenamento entro 40 minuti dal pasto.
8. Durante il primo allenamento tenersi ai manici fino a quando non ci si sente sicuri e si conosce il funzionamento del dispositivo.
9. Durante l'allenamento tenere bambini e animali lontano dal dispositivo.
10. Interrompere immediatamente l'allenamento in caso di: senso di oppressione o dolore toracico, battito cardiaco irregolare, difficoltà respiratorie, vertigini o altri disagi. Prima di riprendere l'attività fisica, consultare un medico o un esperto.
11. Non collegare il cavo di alimentazione a prese multiple; non prolungare il cavo né modificarne la spina; non collocarvi oggetti pesanti sopra né posizionarlo vicino a fonti di calore; non utilizzare prese multiple poiché ciò potrebbe causare incendi o scosse elettriche.
12. Se il tapis roulant accelera improvvisamente a causa di un guasto elettronico o di un cambio accidentale di velocità, il nastro si fermerà automaticamente quando la chiave di sicurezza viene scollegata dalla console.
13. Scollegare il tapis roulant dalla rete elettrica quando non viene utilizzato. Dopo aver spento l'alimentazione, non tirare il cavo per non danneggiarlo. Collegare sempre la spina a una presa sicura con messa a terra.
14. Non introdurre oggetti o elementi che possano danneggiare il dispositivo in nessuna delle sue parti.
15. Il tapis roulant è progettato esclusivamente per attività al chiuso, non all'aperto. Per evitare danni, conservare il dispositivo in un luogo asciutto, piano e pulito, lontano dall'esposizione diretta al sole. Non utilizzare il dispositivo per scopi diversi dall'allenamento.
16. Evitare qualsiasi contatto del computer con l'acqua, poiché potrebbe causare danni o scosse elettriche.
17. Il dispositivo non è adatto per scopi riabilitativi.
18. Solo una persona alla volta può utilizzare il dispositivo.
19. Spazio di sicurezza attorno al tapis roulant: 1000×2000 mm.
20. Utilizzare il dispositivo solo quando è tecnicamente funzionante. Se si riscontrano componenti difettosi o si sentono rumori anomali durante l'utilizzo, interrompere l'allenamento. Non utilizzare il dispositivo fino alla risoluzione del problema.
21. Non effettuare regolazioni o modifiche al dispositivo, se non quelle descritte nel presente manuale. In caso di problemi, contattare l'assistenza (i dati di contatto sono riportati più avanti nel manuale).
22. Il tapis roulant consente un ampio intervallo di impostazioni dell'inclinazione.
    - Un'impostazione dell'inclinazione inferiore a 0° o superiore a 20° può causare perdita di equilibrio e rischio di caduta.
    - Tenersi sempre ai corrimano durante l'utilizzo con forte inclinazione.
    - Regolare l'inclinazione gradualmente, evitando cambiamenti bruschi.
    - Assicurarsi di essere fisicamente preparati all'allenamento con elevata inclinazione.
    Un uso improprio può causare gravi lesioni.
23. Assicurarsi sempre che i bambini siano tenuti lontano dall'apparecchiatura.
24. Il contatto ravvicinato con le parti in movimento può causare gravi ustioni da attrito.
25. Il dispositivo è conforme alla norma EN 957-6+A1:2014-07.
26. Peso massimo dell'utente: 140 kg.

LEES VÓÓR HET GEBRUIK VAN HET APPARAAT DE INSTRUCTIES ZORGVULDIG DOOR EN BEWAAR DEZE VOOR TOEKOMSTIG GEBRUIK.

De volledige veiligheid en gebruikseffi ciëntie kunnen uitsluitend worden gegarandeerd indien de montage en het gebruik van het apparaat plaatsvinden overeenkomstig deze instructie. De loopband dient zorgvuldig te worden gemonteerd, waarbij de motor moet zijn afgedekt met het deksel. Het apparaat moet correct worden aangesloten op het elektriciteitsnet. Vergeet niet alle gebruikers van het apparaat te informeren over alle beperkingen en voorzorgsmaatregelen. Wij aanvaarden geen aansprakelijkheid voor problemen of letsel die ontstaan als gevolg van het niet naleven van de regels zoals beschreven in deze instructie. Raadpleeg vóór aanvang van de training een arts of een deskundige. Dit is bijzonder belangrijk voor personen ouder dan 35 jaar of voor personen die in het verleden gezondheidsproblemen hebben gehad.

1. De loopband is uitsluitend bestemd voor thuisgebruik. Het apparaat mag alleen worden gebruikt waarvoor het is bedoeld.
2. Het apparaat is bedoeld voor gebruik door volwassenen. Minderjarigen mogen het apparaat alleen gebruiken onder toezicht van een volwassene.
3. Plaats de loopband op een horizontaal, vlak en schoon oppervlak, vrij van andere objecten. Plaats de loopband niet op een dik tapijt, aangezien dit de ventilatie kan belemmeren. Plaats het apparaat niet in de buurt van water of buiten.
4. Start de loopband nooit terwijl u op de loopbandmat staat. Wanneer u het apparaat inschakelt en een snelheid instelt, kan er een vertraging optreden voordat de loopband begint te bewegen. Sta altijd op de zijrails totdat de band begint te bewegen.
5. Zorg ervoor dat de clip met de veiligheidssleutel aan de kleding is bevestigd voordat u de loopband gebruikt.
6. Draag geschikte kleding tijdens het trainen. Draag geen lange, losse kleding die in bewegende delen van het apparaat kan verstrikt raken. Draag altijd loopschoenen of aerobicschoenen met rubberen zool.
7. Start niet met trainen tot 40 minuten na de maaltijd.
8. Houd bij de eerste training de handgrepen vast totdat u zich comfortabel voelt en weet hoe het apparaat werkt.
9. Houd tijdens het trainen kinderen en huisdieren uit de buurt van het apparaat.
10. Stop onmiddellijk met trainen als u druk of pijn op de borst voelt, een onregelmatige hartslag, ademhalingsmoeilijkheden, duizeligheid of enig ander ongemak ervaart. Raadpleeg vóór hervatting van de training een arts of specialist.
11. Sluit het netsnoer niet aan op een verlengsnoer; verleng of wijzig de stekker niet; leg geen zware voorwerpen op het snoer en plaats het niet in de buurt van een warmtebron; gebruik geen contactdoos met meerdere aansluitpunten – dit kan brand of elektrocutie veroorzaken.
12. Als de loopband als gevolg van een elektronische storing of per ongeluk gewijzigde snelheid plotseling versnelt, stopt hij zodra de veiligheidssleutel van de console wordt losgemaakt.
13. Trek de stekker uit het stopcontact als de loopband niet wordt gebruikt. Trek na het uitschakelen niet aan het snoer om beschadiging te voorkomen. Steek de stekker in een geaard en veilig stopcontact.
14. Plaats geen voorwerpen of onderdelen in het apparaat die schade kunnen veroorzaken.
15. De loopband is bedoeld voor binnengebruik. Om schade te voorkomen, moet u het apparaat op een droge, vlakke en schone plaats opbergen, uit de buurt van direct zonlicht. Gebruik de loopband uitsluitend voor trainingsdoeleinden.
16. Vermijd contact van de computer met water, aangezien dit schade of elektrische schokken kan veroorzaken.
17. Het apparaat is niet geschikt voor revalidatiedoeleinden.
18. Slechts één persoon mag het apparaat tegelijk gebruiken.
19. Veiligheidsruimte rond de loopband: 1000 × 2000 mm.
20. Gebruik het apparaat alleen wanneer het technisch in orde is. Als u defecte onderdelen opmerkt of ongebruikelijke geluiden hoort tijdens gebruik, stop dan met trainen. Gebruik het apparaat pas weer nadat het probleem is verholpen.
21. Voer geen andere afstellingen of wijzigingen uit aan het apparaat dan beschreven in deze handleiding. Neem bij problemen contact op met de serviceafdeling (contactgegevens verderop in deze handleiding).
22. De loopband biedt een ruime hellingsinstelling.
    - Een helling instellen onder 0° of boven 20° kan leiden tot verlies van evenwicht en valgevaar.
    - Houd u altijd vast aan de handgrepen bij gebruik van een grote hellingshoek.
    - Stel de helling geleidelijk in – vermijd plotselinge wijzigingen.
    - Zorg ervoor dat u lichamelijk voorbereid bent op training met een grote hellingshoek.
    Onjuist gebruik kan ernstig letsel veroorzaken.
23. Zorg er altijd voor dat kinderen uit de buurt van het apparaat worden gehouden.
24. Nauw contact met bewegende onderdelen kan ernstige brandwonden door wrijving veroorzaken.
25. Het apparaat is vervaardigd volgens norm EN 957-6+A1:2014-07.
26. Maximaal gebruikersgewicht: 140 kg.

PRZED UŻYCIEM URZĄDZENIA, PRZECZYTAJ UWAŻNIE CAŁĄ INSTRUKCJĘ. ZACHOWAJ INSTRUKCJĘ OBSŁUGI NA PRZYSZŁOŚĆ.

Pełne bezpieczeństwo i skuteczność użytkowania mogą zostać osiągnięte, pod warunkiem złożenia i użytkowania sprzętu zgodnie z instrukcją. Bieżnia powinna być zmontowana starannie, silnik osłonięty pokrywą. Urządzenie należy odpowiednio podłączyć do zasilania. Pamiętaj, aby użytkownicy sprzętu zostali poinformowani o wszystkich ograniczeniach, ostrzeżeniach i środkach ostrożności. Nie ponosimy odpowiedzialności za problemy lub obrażenia spowodowane postępowaniem niezgodnym z zasadami określonymi w niniejszej instrukcji. Przed rozpoczęciem treningów, należy skonsultować się z lekarzem lub specjalistą. Jest to szczególnie ważne dla osób po 35 roku życia lub mających problemy zdrowotne w przeszłości.

1. Bieżnia tylko do użytku domowego. Urządzenie wolno stosować wyłącznie zgodnie z jego przeznaczeniem.
2. Sprzęt jest przeznaczony do użytku przez osoby dorosłe. Podczas treningu niepełnoletni powinni przebywać pod nadzorem dorosłych.
3. Ustaw bieżnię na poziomej, równej, czystej i wolnej od innych przedmiotów powierzchni. Nie umieszczaj bieżni na grubym dywanie, ponieważ może to zakłócać prawidłową wentylację. Nie stawiaj bieżni blisko wody lub na zewnątrz.
4. Nigdy nie uruchamiaj bieżni, stojąc na pasie biegowym. Po włączeniu zasilania i ustawieniu prędkości może nastąpić przerwa, zanim pas bieżni zacznie się poruszać. Zawsze stawaj na bocznych szynach, dopóki pas nie zacznie się poruszać.
5. Przed rozpoczęciem korzystania z bieżni upewnij się, że klamra z kluczem bezpieczeństwa została przymocowana do ubrania.
6. Gdy ćwiczysz na bieżni, zakładaj odpowiednie ubranie. Nie zakładaj długich, luźnych ubrań, które mogłyby zostać wciągnięte przez ruchome elementy urządzenia. Zawsze zakładaj buty do biegania lub aerobiku z gumowymi podeszwami.
7. Nie rozpoczynaj ćwiczeń do 40 minut po posiłku.
8. Przy pierwszym treningu trzymaj się uchwytów, dopóki nie poczujesz się komfortowo i nie zaznajomisz się z działaniem urządzenia.
9. Podczas treningu, trzymaj dzieci i zwierzęta domowe z dala od urządzenia.
10. Natychmiast przerwij ćwiczenia, jeżeli poczujesz: ucisk lub ból w klatce piersiowej, nieregularne bicie serca, trudności w oddychaniu, zawroty głowy lub inny dyskomfort podczas ćwiczeń. Zanim wrócisz do treningów, skonsultuj stan zdrowia z lekarzem lub specjalistą.
11. Nie podłączaj przewodu zasilającego do środka kabla; nie przedłużaj kabla ani nie zmieniaj jego wtyczki; nie kładź żadnych ciężkich przedmiotów na kablu ani nie zostawiaj go w pobliżu źródła ciepła; nie używaj gniazda z kilkoma otworami, może to wywołać pożar lub obrażenia spowodowane porażeniem prądem.
12. Jeżeli bieżnia gwałtownie zwiększy prędkość z powodu awarii elektroniki lub nieumyślnej zmiany prędkości, urządzenie zatrzyma się, gdy klucz bezpieczeństwa zostanie odłączony od konsoli.
13. Odłącz zasilanie, gdy urządzenie nie jest używane. Po odcięciu zasilania, nie ciągnij za przewód zasilający, aby go nie uszkodzić. Włóż wtyczkę do bezpiecznego gniazdka z obwodem uziemienia.
14. Nie wkładaj przedmiotów czy elementów, które mogłyby uszkodzić sprzęt, do jakiejkolwiek jego części.
15. Bieżnia jest urządzeniem przeznaczonym do użytkowania wewnątrz, a nie na zewnątrz. W celu uniknięcia uszkodzeń przechowuj sprzęt w suchym, płaskim i czystym miejscu, z dala od bezpośredniego promieniowania słonecznego. Nie używaj produktu w celu innym, niż do treningu.
16. Unikaj kontaktu komputera z wodą, gdyż może spowodować jego uszkodzenie lub powstanie spięcia elektrycznego.
17. Sprzęt nie jest odpowiedni do celów rehabilitacyjnych.
18. Ze sprzętu jednocześnie może korzystać jedna osoba.
19. Obszar bezpieczeństwa dookoła bieżni: 1000×2000 mm.
20. Używaj urządzenia wyłącznie, gdy jest sprawne technicznie. Jeżeli znajdziesz wadliwe komponenty lub usłyszysz niepokojący dźwięk, dochodzący z urządzenia podczas użytkowania, przestań ćwiczyć. Nie używaj urządzenia, dopóki problem nie zostanie usunięty.
21. Nie dokonuj żadnych regulacji ani modyfikacji urządzenia, oprócz opisanych w niniejszej instrukcji. W razie problemów skontaktuj się z serwisem (dane kontaktowe podane są w dalszej części instrukcji).
22. Bieżnia umożliwia szeroki zakres ustawień nachylenia.
    - Ustawienie nachylenia poniżej 0° lub powyżej 20° może spowodować utratę równowagi i ryzyko upadku.
    - Zawsze trzymaj się poręczy podczas korzystania z dużego nachylenia.
    - Reguluj nachylenie stopniowo - unikaj nagłych zmian.
    - Upewnij się, że jesteś fizycznie przygotowany do treningu przy dużym nachyleniu.
    Nieprawidłowe użycie może spowodować poważne obrażenia.
23. Zawsze upewnij się, że dzieci trzymane są z dala od urządzenia.
24. Bliski kontakt z ruchomymi częściami może spowodować poważne oparzenia spowodowane tarciem.
25. Urządzenie zostało wykonane zgodnie z normą EN 957-6+A1:2014-07.
26. Maksymalna dopuszczalna waga użytkownika wynosi 140 kg.

ÎNAINTE DE UTILIZAREA ECHIPAMENTULUI, CITIȚI CU ATENȚIE INSTRUCȚIUNILE ȘI PĂSTRAȚI-LE PENTRU UTILIZARE ULTERIOARĂ.

Siguranța și eficiența deplină a utilizării pot fi obținute numai cu condiția ca montajul și utilizarea dispozitivului să fie conforme cu instrucțiunile. Banda de alergare trebuie asamblată cu atenție, iar motorul trebuie acoperit cu capacul. Dispozitivul trebuie conectat corect la rețeaua electrică. Nu uitați să informați utilizatorii dispozitivului cu privire la toate restricțiile și măsurile de precauție. Nu ne asumăm răspunderea pentru problemele sau rănile cauzate de nerespectarea regulilor specificate în prezentele instrucțiuni. Înainte de a începe antrenamentul, consultați un medic sau un specialist. Acest lucru este deosebit de important pentru persoanele cu vârsta de peste 35 de ani sau pentru cele care au avut probleme de sănătate în trecut.

1. Banda de alergare este destinată exclusiv utilizării la domiciliu. Dispozitivul poate fi utilizat numai conform destinației sale.
2. Dispozitivul este destinat utilizării de către adulți. În timpul antrenamentului, minorii trebuie supravegheați de un adult.
3. Amplasați banda de alergare pe o suprafață orizontală, plană și curată, departe de alte obiecte. Nu amplasați banda de alergare pe un covor gros, deoarece acest lucru poate perturba ventilația corespunzătoare. Nu amplasați banda de alergare lângă apă sau în exterior.
4. Nu porniți niciodată banda de alergare în timp ce stați pe bandă. La pornirea alimentării și inițierea vitezei, poate apărea o întârziere înainte ca banda să înceapă să se miște. Stați întotdeauna pe șinele laterale până când banda începe să se miște.
5. Înainte de a porni banda de alergare, asigurați-vă că clema de siguranță este atașată la îmbrăcăminte.
6. În timpul exercițiilor purtați îmbrăcăminte adecvată. Nu purtați haine largi care pot fi prinse de piesele în mișcare ale dispozitivului. Purtați întotdeauna pantofi sport sau pantofi de aerobic cu talpă din cauciuc.
7. Nu începeți antrenamentul timp de 40 de minute după masă.
8. Țineți mâinile pe mânere până când vă simțiți confortabil și vă familiarizați cu modul de funcționare al dispozitivului.
9. În timpul exercițiilor țineți copiii și animalele de companie departe de dispozitiv.
10. Opriți imediat antrenamentul dacă simțiți: presiune sau durere în piept, bătăi neregulate ale inimii, dificultăți de respirație, amețeli sau alte disconforturi în timpul antrenamentului. Înainte de a reveni la antrenament, consultați un medic sau un specialist.
11. Nu conectați cablul de alimentare la un prelungitor, nu prelungiți cablul și nu modificați ștecherul; nu puneți obiecte grele pe cablu și nu îl lăsați în apropierea unei surse de căldură. Nu utilizați priza cu mâinile ude, pentru a evita riscul de electrocutare.
12. Dacă banda de alergare începe să accelereze rapid din cauza unei defecțiuni electronice sau a unei modificări accidentale a vitezei, aceasta se va opri atunci când cheia de siguranță este deconectată de la consolă.
13. Deconectați banda de alergare dacă nu este utilizată. După oprirea alimentării, nu trageți de cablul de alimentare pentru a evita deteriorarea acestuia. Introduceți ștecherul într-o priză sigură cu împământare.
14. Nu așezați obiecte sau elemente care pot deteriora dispozitivul pe nicio parte a acestuia.
15. Banda de alergare este un dispozitiv destinat utilizării în interior, nu în exterior. Pentru a evita deteriorarea, depozitați dispozitivul într-un loc uscat și curat, ferit de expunerea directă la soare. Nu utilizați banda de alergare în alte scopuri decât antrenamentul.
16. Evitați contactul unității computerului cu apa, deoarece acest lucru poate provoca deteriorări sau șoc electric.
17. Dispozitivul nu este potrivit pentru scopuri de reabilitare.
18. Utilizați numai accesorii originale pentru dispozitiv.
19. Asigurați un spațiu de siguranță în jurul benzii de alergare: 1000 × 2000 mm.
20. Utilizați dispozitivul numai atunci când este în stare tehnică bună. Dacă observați componente defecte sau auziți un sunet deranjant în timpul funcționării, opriți antrenamentul. Nu utilizați dispozitivul până când problema nu este rezolvată.
21. Nu efectuați dereglări sau modificări, altele decât cele descrise în prezentele instrucțiuni. În caz de probleme, contactați service-ul (datele de contact sunt furnizate mai departe în instrucțiuni).
22. Banda de alergare permite o gamă largă de setări
    - Setarea înclinației permite evitarea pierderii echilibrului și a riscului de cădere.
    - Țineți întotdeauna mâinile pe mânere atunci când utilizați o înclinație mare.
    - Ajustați înclinația gradual – evitați schimbările bruște.
    - Asigurați-vă că sunteți pregătit fizic pentru antrenamentul la o înclinație mare.
    Utilizarea necorespunzătoare poate cauza vătămări grave.
23. Asigurați-vă întotdeauna că copiii sunt ținuți departe de echipament.
24. Contactul cu piesele în mișcare poate provoca arsuri grave prin frecare.
25. Dispozitivul a fost realizat conform standardului EN 957-6+A1:2014-07.
26. Greutatea maximă a utilizatorului este de 140 kg.

PRED POUŽITÍM ZARIADENIA SI POZORNE PREČÍTAJTE TENTO NÁVOD. USCHOVAJTE TENTO NÁVOD PRE BUDÚCE POUŽITIE.

Úplnú bezpečnosť a účinnosť pri používaní tohto zariadenia je možné dosiahnuť iba vtedy, ak je zariadenie zmontované a používané v súlade s návodom. Bežecký pás by mal byť starostlivo zostavený a motor zakrytý príslušným krytom. Zariadenie musí byť správne pripojené k napájaciemu zdroju. Nezabudnite informovať používateľov zariadenia o všetkých obmedzeniach, varovaniach a bezpečnostných opatreniach. Nezodpovedáme za problémy alebo zranenia spôsobené konaním v rozpore s pravidlami stanovenými v tomto návode. Pred začatím tréningu by ste sa mali poradiť s lekárom alebo odborníkom. Toto je obzvlášť dôležité pre ľudí starších ako 35 rokov alebo pre tých, ktorí mali v minulosti určité zdravotné problémy.

1. Bežecký pás je určený iba na domáce použitie. Zariadenie sa môže používať iba na určený účel.
2. Zariadenie je určené na použitie dospelými osobami. Počas tréningu by deti mali byť pod dohľadom dospelých.
3. Bežecký pás položte na rovný a čistý povrch. Bežecký pás neklaďte na hrubý koberec, pretože by to mohlo narušiť správne vetranie. Bežecký pás neumiestňujte do blízkosti vody alebo vonku.
4. Nikdy nezapínajte bežecký pás, keď na ňom stojíte. Keď je zapnuté napájanie a je nastavená rýchlosť, pás sa môže dočasne zastaviť, kým sa začne plynule pohybovať. Vždy stojte na bočných koľajniciach, až kým sa pás nezačne pohybovať.
5. Pred použitím bežeckého pásu sa uistite, že pracka s bezpečnostným kľúčom je pripevnená k odevu.
6. Pri cvičení na bežeckom páse noste vhodný odev. Nenoste dlhé, voľné oblečenie, ktoré by sa mohlo zachytiť v pohyblivých častiach. Vždy noste bežeckú obuv alebo obuv vhodnú na aerobik s gumenou podrážkou.
7. Nezačínajte cvičiť skôr ako 40 minút po jedle.
8. Počas prvého tréningu sa držte rukovätí zariadenia, až kým sa neoboznámite s obsluhou zariadenia.
9. Počas tréningu dávajte pozor na deti a domáce zvieratá, ktoré by sa mali nachádzať mimo zariadenia.
10. Ak pocítite bolesť hrudníka alebo nepravidelný pulz, ťažkosti s dýchaním, závraty alebo iné ťažkosti, okamžite prestaňte cvičiť. Pred ďalším tréningom sa poraďte s lekárom alebo odborníkom.
11. Neťahajte napájací kábel ani nemeňte zástrčku kábla; Na kábel neklaďte ťažké predmety a neumiestňujte ho do blízkosti zdroja tepla.Nepoužívajte zásuvku s niekoľkými otvormi, keďže by to mohlo spôsobiť požiar alebo zranenie v dôsledku zásahu elektrickým prúdom.
12. Ak bežecký pás náhle zvýši rýchlosť v dôsledku poruchy elektroniky alebo neúmyselných zmien rýchlosti, stroj sa zastaví po odpojení bezpečnostného kľúča od konzoly.
13. Keď sa zariadenie nepoužíva, odpojte napájanie. Po prerušení napájania neťahajte napájací kábel, aby nedošlo k jeho poškodeniu. Zasuňte zástrčku do zabezpečenej zásuvky s uzemňovacím obvodom.
14. Do žiadnej časti zariadenia nevkladajte predmety ani súčasti, ktoré by mohli zariadenie poškodiť.
15. Bežecký pás je zariadenie určené na vnútorné a nie na vonkajšie použitie. Aby ste predišli poškodeniu, skladujte zariadenie na suchom, rovnom a čistom mieste mimo dosahu priameho slnečného žiarenia. Tento produkt nepoužívajte na iné účely ako na cvičenie.
16. Vyvarujte sa kontaktu počítača s vodou, pretože by sa mohol poškodiť alebo by to mohlo spôsobiť skrat.
17. Zariadenie nie je vhodné na rehabilitačné účely.
18. Zariadenie môže používať naraz jedna osoba.
19. Bezpečnostná oblasť okolo bežeckého pásu: 1000×2000 mm.
20. Zariadenie používajte iba vtedy, keď je technicky v poriadku. Ak počas používania zistíte, že niektoré komponenty sú chybné alebo ak budete počuť rušivý zvuk zo zariadenia, prestaňte cvičiť. Nepoužívajte zariadenie, kým sa problém nevyrieši.
21. Nevykonávajte žiadne opravy zariadenia okrem tých, ktoré sú popísané v tomto návode. V prípade akýchkoľvek problémov kontaktujte servis (kontaktné údaje sú uvedené ďalej v návode).
22. Bežecký pás umožňuje široký rozsah nastavenia sklonu.
    - Nastavenie sklonu pod 0° alebo nad 20° môže spôsobiť stratu rovnováhy a riziko pádu.
    - Pri používaní veľkého sklonu sa vždy držte madiel.
    - Regulujte sklon postupne – vyhýbajte sa náhlym zmenám.
    - Uistite sa, že ste fyzicky pripravení na tréning pri veľkom sklone.
    Nesprávne použitie môže spôsobiť vážne zranenia.
23. Vždy sa uistite, že deti sú držané mimo dosahu zariadenia.
24. Blízky kontakt s pohyblivými časťami môže spôsobiť vážne popáleniny v dôsledku trenia.
25. Zariadenie bolo vyrobené v súlade s normou EN 957-6+A1:2014-07.
26. Maximálna povolená hmotnosť – 140 kg.

ПЕРЕД ВИКОРИСТАННЯМ УВАЖНО ПРОЧИТАЙТЕ ВСЮ ІНСТРУКЦІЮ. ЗБЕРІГАЙТЕ ПОСІБНИК ДЛЯ ПОДАЛЬШОГО ВИКОРИСТАННЯ.

Повну безпеку та ефективність використання гарантовано, якщо обладнання зібрано та використовується відповідно до інструкції. Бігову доріжку слід змонтувати, двигун накрити кришкою і правильно підключити до джерела живлення. Не забудьте ознайомити користувачів з усіма заклинаннями, попередженнями та запобіжними засобами. Ми не несемо відповідальності за проблеми чи травми, спричинені порушенням правил, прописаних у цьому посібнику. Перед початком тренувань проконсультуйтеся з лікарем або фахівцем. Це особливо важливо для людей старших 35 років або для тих, у кого є проблеми зі здоров'ям.

1. Бігова доріжка тільки для домашнього використання. Пристрій може використовуватися лише за призначенням.
2. Обладнання призначене для використання дорослими. Під час навчання неповнолітні повинні перебувати під наглядом дорослих.
3. Поставте бігову доріжку на рівну, плоску, чисту і вільну від сторонніх предметів поверхню. Не ставте бігову доріжку на товстий килим, оскільки це може заважати правильній вентиляції. Не ставте бігову доріжку біля води або на вулиці.
4. Ніколи не запускайте бігову доріжку, стоячи на біговому полотні. Коли ввімкнено живлення та встановлено швидкість, воно може призупинитися, перш ніж бігове полотно почне рухатися. Завжди стійте на бічних рейках, поки бігове полотно не почне рухатися.
5. Перш ніж користуватися біговою доріжкою, переконайтесь, що пряжка ключа безпеки прикріплена до одягу.
6. Носіть відповідний одяг під час занять на біговій доріжці. Не носіть довгий вільний одяг, який міг би потрапити в рухомі частини. Завжди носіть кросівки або балетки з гумовою підошвою.
7. Не починайте фізичного навантаження до 40 хвилин після їжі.
8. Під час перших тренувань тримайтеся за ручки, поки ви не відчуєте себе комфортно і не ознайомтеся з роботою пристрою.
9. Тримайте дітей та домашніх тварин подалі від пристрою під час тренувань.
10. Негайно припиніть займатися фізичними вправами, якщо під час фізичних навантажень відчуваєте напругу в грудях або біль, нерегулярне серцебиття, утруднене дихання, запаморочення або інший дискомфорт. Перш ніж повернутися до тренувань, проконсультуйтеся з лікарем.
11. Не підключайте шнур живлення до центру кабелю; не подовжуйте кабель і не міняйте його вилку; не кладіть важкі предмети на кабель і не залишайте його біля джерела тепла; не використовуйте розетку з декількома отворами, це може призвести до пожежі або травми через ураження електричним струмом.
12. Якщо бігова доріжка раптово починає збільшувати швидкість через збої велектроніці або несподівано змінювати швидкість, тренажер зупиниться, якщо відключити ключ безпеки від консолі.
13. Відключайте тренажер від живлення, коли обладнання не використовується. Після відключення живлення не тягніть за шнур живлення, щоб не пошкодити його. Вставте вилку в надійну розетку із заземлюванням.
14. Не вставляйте предмети або елементи, які можуть пошкодити обладнання або його частини.
15. Бігова доріжка – це пристрій, призначений для використання в приміщенні. Щоб уникнути пошкоджень, зберігайте обладнання в сухому, рівному та чистому місці, подалі від прямих сонячних променів. Не використовуйте продукт для інших цілей, тільки для тренувань.
16. Уникайте контакту комп'ютера з водою, оскільки це може пошкодити його або створити коротке замикання.
17. Тренажер не підходить для реабілітаційних цілей.
18. Тільки одна людина може використовувати обладнання.
19. Зона безпеки навколо бігової доріжки: 1000×2000 мм.
20. Не використовуйте тренажер, якщо він технічно не справний. Якщо під час використання ви виявили несправність або чуєте тривожний звук від пристрою, негайно припиніть тренування. Не використовуйте обладнання, поки проблема не буде вирішена.
21. Не робіть ніяких налаштувань чи модифікацій пристрою, окрім тих що описані в інструкції. У разі виникнення проблем зверніться до сервісної служби (контактні дані наведені в інструкції).
22. Бігова доріжка забезпечує широкий діапазон налаштувань нахилу.
    - Встановлення нахилу нижче 0° або вище 20° може призвести до втрати рівноваги та ризику падіння.
    - Завжди тримайтеся за поручні під час використання великого нахилу.
    - Регулюйте нахил поступово — уникайте різких змін.
    - Переконайтеся, що ви фізично підготовлені до тренування з великим нахилом.
    Неправильне використання може спричинити серйозні травми.
23. Завжди переконуйтеся, що діти тримаються подалі від обладнання.
24. Тісний контакт із рухомими частинами може спричинити серйозні опіки внаслідок тертя.
25. Пристрій виготовлено згідно стандарту EN 957-6+A1:2014-07.
26. Максимально допустима вага користувача – 140 кг.

РАЗГЛОБЕН ИЗГЛЕД / ROZLOŽENÝ POHLED / EXPLOSIONSZEICHNUNG / EXPLODED VIEW / VISTA EXPLOSIONADA / SCHÉMA DÉMONTÉ / ROBBANTOTT ÁBRA / VISTA ESPLOSA / EXPLOSIEAANZICHT / WIDOK ROZSTRZELONY / VEDERE EXPLODATĂ / ROZLOŽENÝ POHĽAD / РОЗКЛАДЕНИЙ СТАН

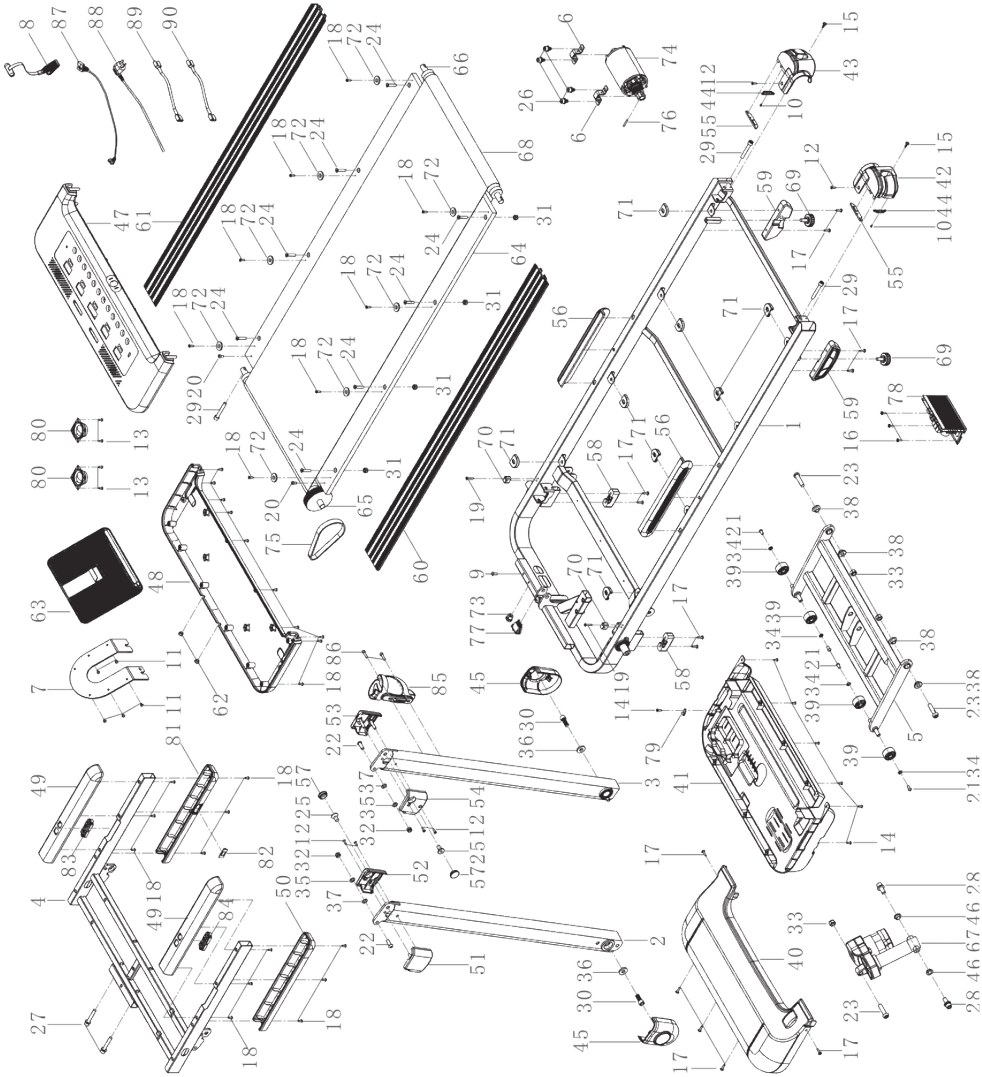

СПИСЪК С ЧАСТИ / SEZNAM DÍLŮ / STÜCKLISTE / LIST OF PARTS / LISTA DE PIEZAS / LISTE DE PIÈCES / ALKATRÉSZLISTA / ELENCO DELLE PARTI / ONDERDELENLIJST / LISTA CZĘŚCI / LISTA DE PIESE / ZOZNAM DIELOV / СПИСОК ДЕТАЛЕЙ

1 ×1	**8** ×1	**25** 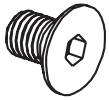 M10×16 ×2	**45** 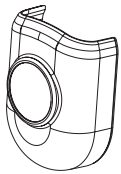 ×2
57 ×2	**62** ×2	**63** 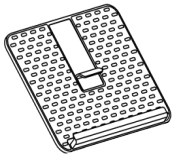 ×1	**85** ×1
86 M5×20 ×2	**91** 4mm ×1	**92** 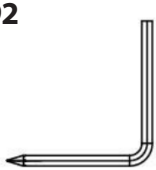 6mm ×1	**93** 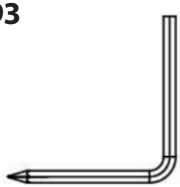 8mm ×1
94 ×1			

МОНТАЖ / MONTÁŽ / MONTAGE / ASSEMBLY / MONTAJE / INSTALLATION / ÖSSZESZERELÉS / MONTAGGIO / MONTAGE / MONTAŻ / ASAMBLARE / MONTÁŽ / УСТАНОВКА

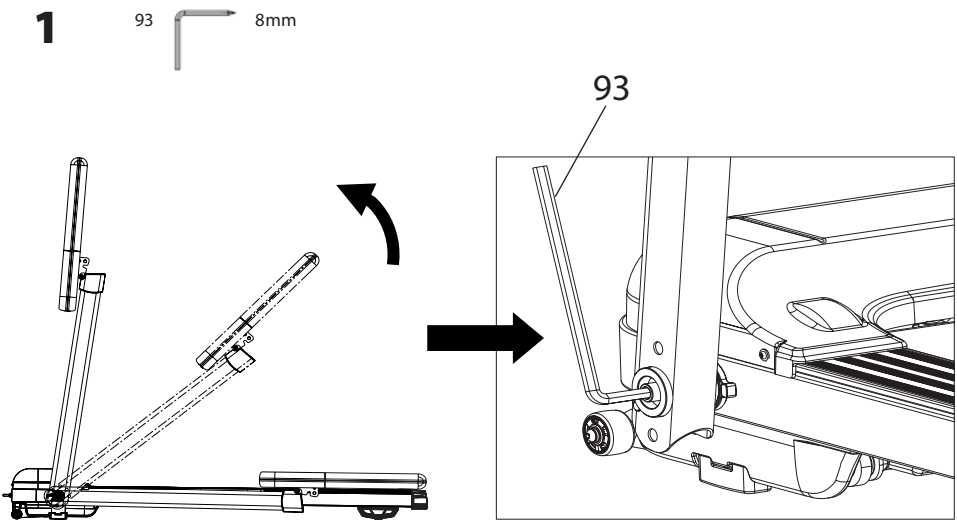

BG Внимание: По време на повдигане и затягане на страничните колони ги придържайте с ръка, за да предотвратите падане на конзолата.

CZ Upozornění: Při zvedání a utahování bočních sloupků je držte rukou, aby nedošlo k pádu konzole.

DE Achtung: Halten Sie beim Anheben und Festziehen der seitlichen Säulen diese mit der Hand, um ein Herunterfallen der Konsole zu vermeiden.

EN Caution: When lifting and tightening the side columns, hold them by hand to prevent the console from falling.

ES Atención: Durante la elevación y el apriete de las columnas laterales, sujételas con la mano para evitar la caída de la consola.

FR Attention : Lors du levage et du serrage des colonnes latérales, maintenez-les à la main afin d'éviter la chute de la console.

HU Figyelem: Az oldalsó oszlopok emelése és meghúzása során tartsa azokat kézzel, hogy elkerülje a konzol leesését.

IT Attenzione: Durante il sollevamento e il serraggio delle colonne laterali, tenerle con la mano per evitare la caduta della console.

NL Let op: Houd tijdens het optillen en vastdraaien van de zijstijlen deze met de hand vast om te voorkomen dat de console valt.

PL Uwaga: Podtrzymuj element w pozycji pionowej, aby uniknąć jego przewrócenia i ewentualnych obrażeń.

RO Atenție: În timpul ridicării și strângerii coloanelor laterale, țineți-le cu mâna pentru a preveni căderea consolei.

SK Upozornenie: Počas zdvíhania a uťahovania bočných stĺpikov ich držte rukou, aby ste predišli pádu konzoly.

UA Увага: Під час піднімання та затягування бічних стійок тримайте їх рукою, щоб запобігти падінню консолі.

2

25	M10×16	**×2**
57		**×2**

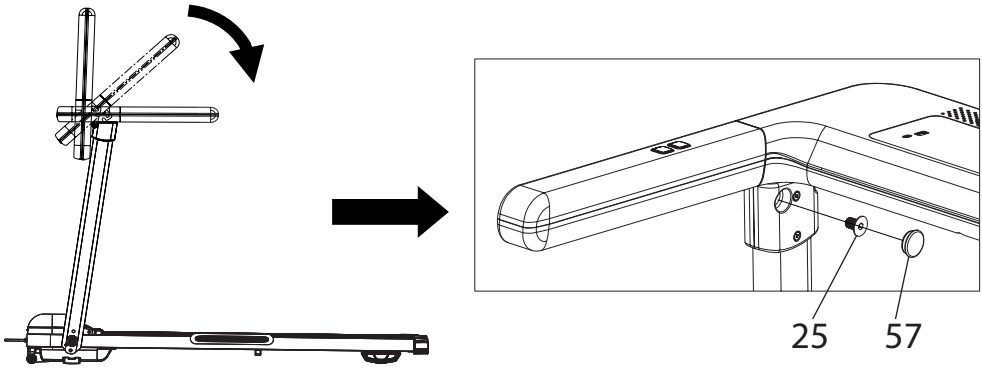

3

62		**×2**
92		6mm

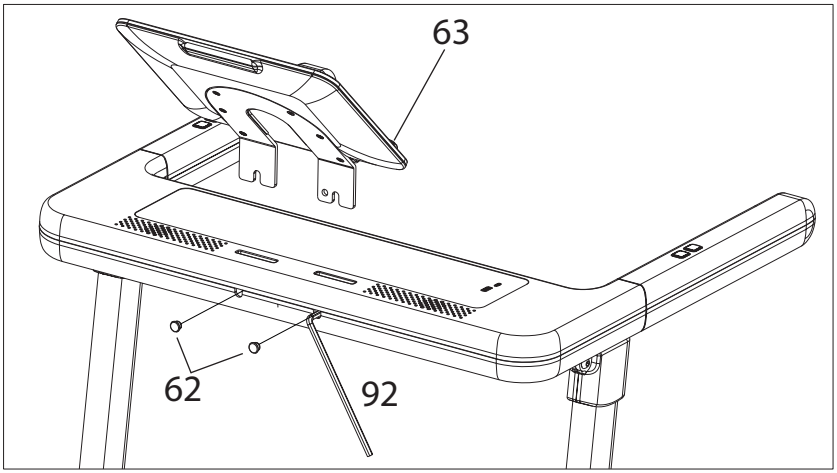

4

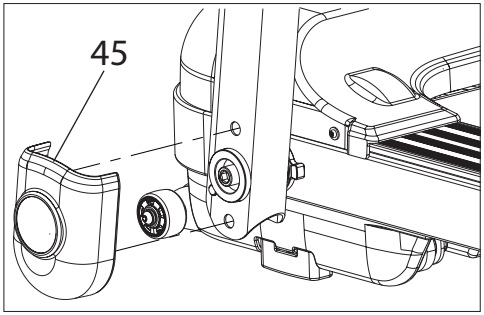

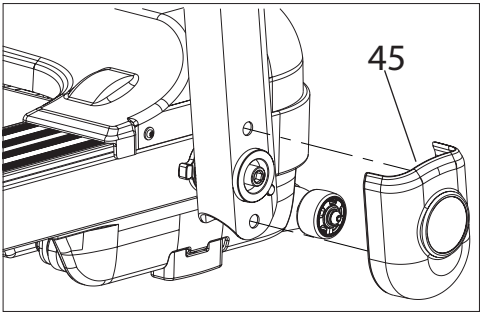

5

86 M5×20 **×2**

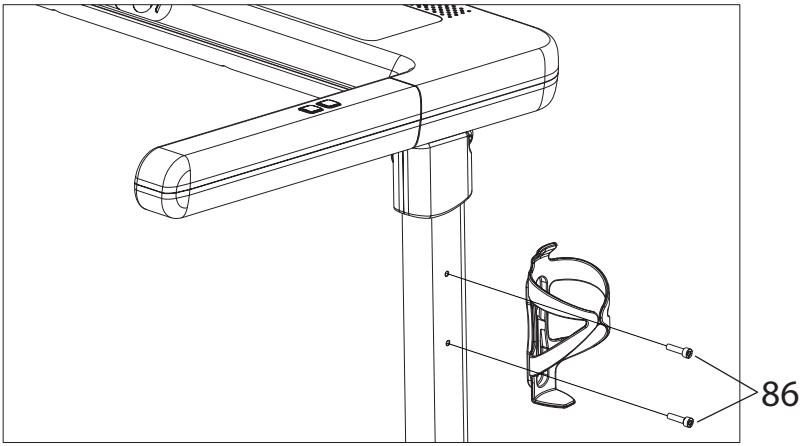

6

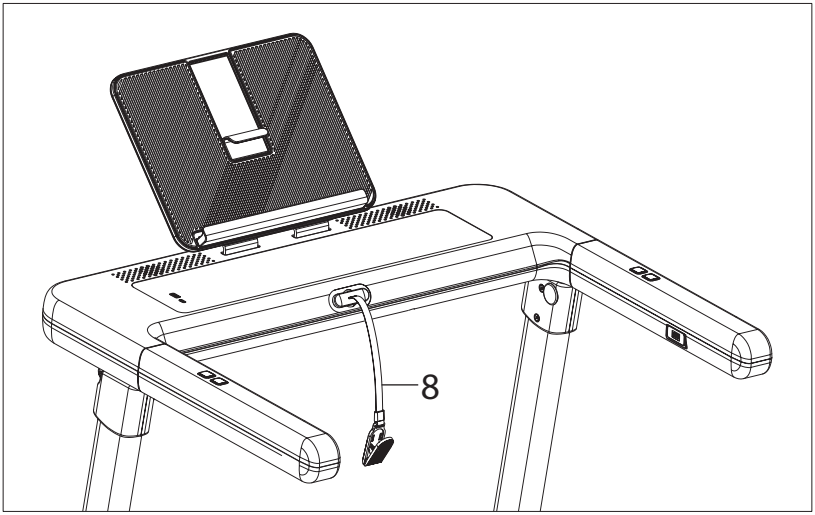

МОНТАЖ / MONTÁŽ / MONTAGE / ASSEMBLY / MONTAJE / INSTALLATION / ÖSSZESZERELÉS / MONTAGGIO / MONTAGE / MONTAŻ / ASAMBLARE / MONTÁŽ / УСТАНОВКА

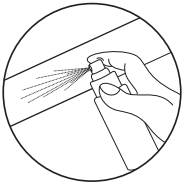
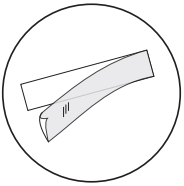
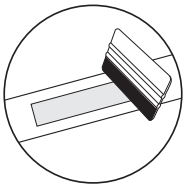

BG ПОСТАВЯНЕ НА СТИКЕР*

1. За правилно поставяне почистете повърхността, върху която ще бъде поставен стикерът. Използвайте мек почистващ препарат, вода или специален обезмасляващ агент. Подсушете повърхността с чиста, суха кърпа.
2. Отстранете защитния слой от стикера. Поставете стикера върху подготвената повърхност. Използвайте шпатула (squeegee), за да подравните стикера и да отстраните всички въздушни мехурчета.
3. За премахване на стикера използвайте специален препарат за отстраняване на стикери.

CZ PŘILEPENÍ NÁLEPKY*

1. Pre správnu aplikáciu očistite povrch, na ktorý má byť nálepka umiestnená. Použite na to jemný čistiaci prostriedok, vodu alebo špeciálny odmasťovač. Povrch osušte čistou suchou handričkou.
2. Odstráňte ochrannú vrstvu z nálepky. Umiestnite nálepku na predtým pripravený povrch. Pomocou stierky zarovnajte nálepku a odstráňte všetky vzduchové bubliny.
3. Na trvalé odstránenie nálepky použite špeciálny odstraňovač nálepiek.

DE ANBRINGUNG DES AUFKLEBERS*

1. Für eine korrekte Anbringung muss die Oberfläche, auf der der Aufkleber angebracht werden soll, gereinigt werden. Verwenden Sie dazu ein mildes Reinigungsmittel, Wasser oder ein spezielles Entfettungsmittel. Trocknen Sie die Oberfläche mit einem sauberen, trockenen Tuch ab.
2. Entfernen Sie die Schutzschicht von dem Aufkleber. Legen Sie den Aufkleber auf die vorbereitete Oberfläche. Verwenden Sie einen Rakel, um den Aufkleber auszurichten und eventuelle Luftblasen zu entfernen.
3. Um den Aufkleber dauerhaft zu entfernen, verwenden Sie einen speziellen Aufkleberentferner.

EN APPLYING A STICKER*

1. For proper application, clean the surface where the sticker should be placed. Use a mild detergent, water, or a special degreasing agent. Dry the surface with a clean, dry cloth.
2. Remove the protective layer from the sticker. Place sticker on prepared surface. Use a squeegee to align the sticker and remove any air bubbles.
3. To remove the sticker, use a special sticker remover.

ES APLICAR UNA PEGATINA*

1. Para una aplicación adecuada, limpie la superficie donde se debe colocar la pegatina. Utilice un detergente suave, agua o un agente desengrasante especial. Seque la superficie con un paño limpio y seco.
2. Retire la capa protectora de la pegatina. Coloque la pegatina sobre la superficie preparada. Use una espátula para alinear la pegatina y eliminar cualquier burbuja de aire.
3. Para quitar la pegatina, utilice un producto especial para eliminar adhesivos.

FR APPLICATION D'AUTOCOLLANT*

1. Pour une application correcte, nettoyez la surface où l'autocollant doit être placé. Utilisez pour cela un détergent doux, de l'eau ou un dégraissant spécial. Séchez la surface avec un chiffon propre et sec.
2. Retirez la couche protectrice de l'autocollant. Placez l'autocollant sur la surface préalablement préparée. Utilisez la raclette pour aligner l'autocollant et éliminer les éventuelles bulles d'air.
3. Pour retirer définitivement l'autocollant, utilisez un dissolvant d'autocollant spécial.

HU MATRICA FELHELYEZÉSE*

1. A megfelelő felhelyezés érdekében tisztítsa meg azt a felületet, ahová a matricát el kívánja helyezni. Használjon enyhe tisztítószert, vizet vagy speciális zsírtalanító szert. A felületet tiszta, száraz kendővel törölje szárazra.
2. Távolítsa el a védőréteget a matricáról. Helyezze a matricát az előkészített felületre. Spakli segítségével igazítsa be a matricát, és távolítsa el az esetleges légbuborékokat.
3. A matrica eltávolításához használjon speciális matriceltávolító szert.

IT APPLICAZIONE DELL'ETICHETTA*

1. Per una corretta applicazione, pulire accuratamente la superficie su cui applicare l'etichetta. Utilizzare un detergente delicato, acqua oppure uno sgrassatore specifico. Asciugare la superficie con un panno pulito e asciutto.
2. Rimuovere lo strato protettivo dall'etichetta. Posizionare l'etichetta sulla superficie preparata. Utilizzare una spatola per allineare l'etichetta e rimuovere eventuali bolle d'aria.
3. Per rimuovere l'etichetta, utilizzare un prodotto specifico per la rimozione degli adesivi.

NL AANBRENGEN VAN DE STICKER*

1. Reinig het oppervlak waar de sticker moet worden aangebracht grondig. Gebruik een mild reinigingsmiddel, water of een speciale ontvetter. Droog het oppervlak met een schone, droge doek.
2. Verwijder de beschermlaag van de sticker. Plaats de sticker op het voorbereide oppervlak. Gebruik een rakel om de sticker recht te strijken en luchtbellen te verwijderen.
3. Gebruik een speciale stickerverwijderaar om de sticker te verwijderen.

PL APLIKACJA NAKLEJKI*

1. W celu prawidłowej aplikacji, wyczyść powierzchnię, na której ma być umieszczona naklejka. Użyj do tego łagodnego detergentu, wody lub specjalnego środka do odtłuszczania. Osusz powierzchnię czystą, suchą szmatką.
2. Usuń z naklejki warstwę ochronną. Umieść naklejkę na przygotowanej wcześniej powierzchni. Użyj rakli do wyrównania naklejki i usunięcia ewentualnych pęcherzyków powietrza.
3. Aby trwale usunąć naklejkę, użyj specjalnego preparatu do usuwania naklejek.

RO APLICAREA UNUI AUTOCOLANT*

1. Pentru o aplicare corectă, curăţaţi suprafaţa pe care urmează să fie aplicat autocolantul. Utilizaţi un detergent delicat, apă sau un agent special de degresare. Uscaţi suprafaţa cu o cârpă curată şi uscată.
2. Îndepărtaţi stratul protector al autocolantului. Poziţionaţi autocolantul pe suprafaţa pregătită. Utilizaţi o racletă pentru a alinia autocolantul şi pentru a elimina eventualele bule de aer.
3. Pentru îndepărtarea autocolantului, utilizaţi un agent special pentru îndepărtarea autocolantelor.

SK PRILEPENIE NÁLEPKY*

1. Pre správnu aplikáciu očistite povrch, na ktorý má byť nálepka umiestnená. Použite na to jemný čistiaci prostriedok, vodu alebo špeciálny odmasťovač. Povrch osušte čistou suchou handričkou.
2. Odstráňte ochrannú vrstvu z nálepky. Umiestnite nálepku na predtým pripravený povrch. Pomocou stierky zarovnajte nálepku a odstráňte všetky vzduchové bubliny
3. Na trvalé odstránenie nálepky použite špeciálny odstraňovač nálepiek.

UA ІНСТРУКЦІЯ НАКЛЕЮВАННЯ НАЛІПКИ*

1. Для правильного нанесення очистіть поверхню, де буде розміщена наклейка. Для цього використовуйте м'який миючий засіб, воду або спеціальний знежирювач. Витріть поверхню чистою сухою тканиною.
2. Зніміть захисний шар з наклейки. Розмістіть наклейку на попередньо підготовлену поверхню. За допомогою ракеля вирівняйте наклейку та видаліть бульбашки повітря.
3. Щоб видалити наклейку назавжди, скористайтеся спеціальним засобом для зняття наклейок.

*

BG отнася се за продукти със стикери в комплекта
CZ týka sa produktov s nálepkami v súprave
DE gilt für Produkte mit Aufklebern im Set
EN applies to products with stickers in the set
ES se aplica a productos que incluyen pegatinas en el conjunto
FR concerne les produits avec des autocollants dans l'ensemble
HU a matricát tartalmazó készletű termékekre vonatkozik
IT si applica ai prodotti che includono etichette nel set
NL van toepassing op producten met stickers in de set
PL dotyczy produktów z naklejkami w zestawie
RO Se aplică produselor cu autocolante incluse în set
SK týka sa produktov s nálepkami v súprave
UA стосується продуктів з наклейками у комплекті

РАБОТА С КОМПЮТЪР / OBSLUHA POČÍTAČE / COMPUTERANLEITUNG / COMPUTER HANDLING / MANEJO DEL ORDENADOR / SZÁMÍTÓGÉP KEZELÉSE / MANUEL DE L'ORDINATEUR / UTILIZZO DEL COMPUTER / COMPUTERBEDIENING / OBSŁUGA KOMPUTERA / UTILIZAREA COMPUTERULUI / NÁVOD NA POUŽITIE POČÍTAČA / ІНСТРУКЦІЯ З ЕКСПЛУАТАЦІЇ КОМП'ЮТЕРА

BG За подробна информация относно програмите за обучение и функциите на компютъра сканирайте QR кода по-долу.

CZ Podrobné informace o tréninkových programech a funkcích počítače získáte naskenováním níže uvedeného QR kódu.

DE Detaillierte Informationen zu Trainingsprogrammen und Computerfunktionen erhalten Sie, indem Sie den unten stehenden QR-Code scannen.

EN For detailed information about training programs and computer functions, scan the QR code below.

ES Para obtener información detallada sobre los programas de entrenamiento y las funciones del ordenador, escanee el código QR que aparece a continuación.

FR Pour des informations détaillées sur les programmes d'entraînement et les fonctionnalités de l'ordinateur, scannez le code QR ci-dessous.

HU Az edzésprogramokra és a számítógép funkcióira vonatkozó részletes információkért olvassa be az alábbi QR-kódot.

IT Per informazioni dettagliate sui programmi di allenamento e sulle funzioni del computer, scansionare il codice QR qui sotto.

NL Voor gedetailleerde informatie over trainingsprogramma's en computerfuncties, scan de onderstaande QR-code.

PL Szczegółowe informacje o programach treningowych i funkcjach komputera uzyskasz, skanując poniższy kod QR.

RO Pentru informații detaliate despre programele de antrenament și funcțiile computerului, scanați codul QR de mai jos.

SK Podrobné informácie o tréningových programoch a funkciách počítača získate naskenovaním QR kódu nižšie.

UA Докладну інформацію про тренувальні програми та функції комп'ютера можна отримати, скануючи наведений нижче QR-код.

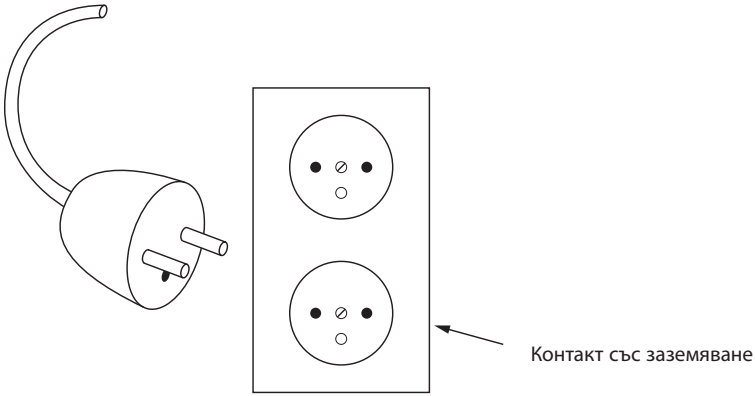

Този продукт трябва да бъде заземен. В случай на инцидент заземяването осигурява път с най-ниско съпротивление за електрическия ток, което намалява риска от електрически удар. Продуктът е оборудван със заземяващ кабел и заземяващ щепсел. Щепселът трябва да бъде свързан към правилно инсталиран контакт, заземен съгласно местните разпоредби и нормативни изисквания.

ОПАСНОСТ! Неправилно свързан заземяващ кабел може да доведе до риск от електрически удар. При съмнение се свържете с квалифициран електротехник или сервизен специалист, който може да оцени дали продуктът е заземен правилно. Не модифицирайте включения щепсел, ако той не пасва на контакта; квалифициран електротехник трябва да инсталира подходящ контакт.

Този продукт е предназначен за използване в електрическа верига с номинално напрежение 220–240 V и е снабден със заземяващ щепсел, който изглежда като щепсела, показан на схемата по-горе. Уверете се, че продуктът е включен в контакт със същата конфигурация като щепсела. Не използвайте адаптер за този продукт (схемата по-горе е само за справка; действителният щепсел и контакт зависят от страната на внос).

СГЪВАНЕ

За да сгънете уреда, извършете монтажните действия в обратен ред на описаните в раздела за разгъване.

ТРАНСПОРТИРАНЕ

Внимание! Преди преместване на бягащата пътека изключете захранващия кабел от електрическия контакт.

Повдигнете уреда, хванете го стабилно за задната част (в т. A), след това го преместете, използвайки транспортните колела (в т. B), както е показано на фигурата. Уредът може да се транспортира както в сгънато, така и в разгънато състояние.

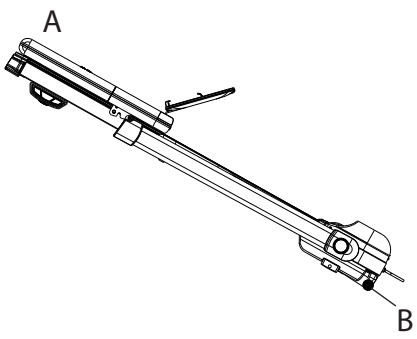

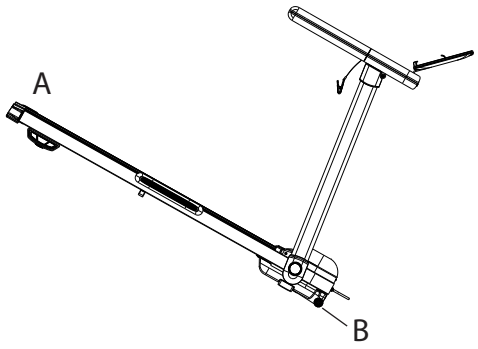

ВНИМАНИЕ! Винаги изключвайте бягащата пътека от контакта преди почистване или ремонт.

ПОЧИСТВАНЕ

- Поддържането на бягащата пътека чиста ще удължи нейния експлоатационен живот.
- Грижете се за чистотата на уреда, като редовно отстранявате праха.
- Почиствайте двете страни на лентата на бягащата пътека и страничните релси.
- За почистване на уреда използвайте мека кърпа, леко навлажнена с вода. Не използвайте силни почистващи препарати или груби почистващи материали, тъй като могат да повредят уреда.
- След всяка употреба на уреда отстранявайте следите от пот и замърсявания.
- Винаги използвайте чисти обувки за бягане при работа с бягащата пътека, тъй като това ще намали количеството замърсявания под лентата на бягащата пътека.

ВНИМАНИЕ! Винаги изключвайте бягащата пътека от контакта, преди да свалите капака на двигателя. Поне веднъж годишно сваляйте капака на двигателя и почиствайте пространството под него с прахосмукачка.

СМАЗВАНЕ НА ЛЕНТАТА И ПЛОЧАТА НА БЯГАЩАТА ПЪТЕКА

1. Този модел бягаща пътека е фабрично смазан. Триенето между лентата и плочата е от съществено значение за експлоатационния живот и ефективността на бягащата пътека. Поради тази причина е необходимо периодично смазване.
2. Препоръчва се периодична проверка на плочата. Ако забележите повреда на плочата, свържете се със сервиз.
3. Честотата на смазване зависи от условията на експлоатация.
4. Препоръчва се смазване на плочата съгласно графика по-долу:
   - ниска интензивност на експлоатация (по-малко от 3 часа седмично) – веднъж годишно;
   - средна интензивност на експлоатация (3–5 часа седмично) – на всеки шест месеца;
   - много висока интензивност на експлоатация (над 5 часа седмично) – на всеки три месеца.
5. Препоръчва се използването на немазен лубрикант.

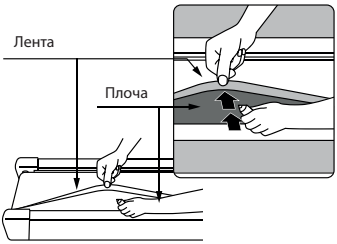

ВНИМАНИЕ! Всеки ремонт на лентата на бягащата пътека трябва да се извършва в оторизиран сервиз.

ЦЕНТРИРАНЕ НА ЛЕНТАТА НА БЯГАЩАТА ПЪТЕКА

1. Препоръчва се бягащата пътека да бъде изключвана от електрозахранването за 10 минути след всеки 2 часа непрекъсната тренировка.
2. Разхлабената лента на бягащата пътека ще се движи затруднено по време на бягане и може да причини подхлъзване или падане на потребителя по време на тренировка. Прекалено опънатата (напрегната) лента на бягащата пътека може да доведе до намаляване на ефективността на двигателя и до увеличено триене между ролката и лентата.
3. Поставете бягащата пътека върху равна, хоризонтална повърхност. Стартирайте бягащата пътека със скорост 6 km/h.
   - Ако лентата на бягащата пътека се измества наляво: завъртете левия регулиращ винт с 1/2 оборот по посока на часовниковата стрелка, след което завъртете десния регулиращ винт с 1/2 оборот обратно на часовниковата стрелка (Фиг. A).
   - Ако лентата на бягащата пътека се измества надясно: завъртете десния регулиращ винт с 1/2 оборот по посока на часовниковата стрелка, след което завъртете левия регулиращ винт с 1/2 оборот обратно на часовниковата стрелка (Фиг. B).

A

B

Грешка	Причина	Решение
E1	Грешка в комуникацията	Проверете дали сигналният кабел е правилно свързан
E2	Изключен или разхлабен кабел на двигателя	Проверете свързващите кабели на двигателя
E5	Защита от свръхток	Стартирайте отново бягащата пътека
E6	Защита от пренапрежение	Проверете източника на захранване и използвайте подходящо напрежение
E7	Ключът за безопасност е изключен	Поставете отново ключа за безопасност в контролния панел

BG ТЕХНИЧЕСКИ ПАРАМЕТРИ

Мощност	Съгласно обозначенията върху устройството
Максимална мощност	Съгласно обозначенията върху устройството
Нетно тегло	~ 47 kg
Диапазон на скоростта	1–14 km/h

BG ГАРАНЦИЯ

1. Клиентът има следните възможности за предявяване на рекламация:
   - чрез попълване на формуляр на уебсайта: **https://trexsport.com/pl/serwis/**
   - по електронна поща: **support@trexsport.com**
   - писмено на кореспондентския адрес:

     TREX S.A.
     ul. Długa 24/13
     31-146 Kraków
     Полша
2. Дефектите, установени по време на гаранционния период, ще бъдат отстранени безплатно в срок от 14 работни дни от датата на доставката на устройството. Ако е необходимо продуктът да бъде изпратен за ремонт в чужбина или да се внесат резервни части от чужбина, срокът за ремонт може да бъде удължен.
3. Прилага се законодателството на държавата, в която стоките са доставени, включително гаранционните разпоредби. Конвенцията на ООН за договорите за международна продажба на стоки (CISG) не се прилага.
4. Гаранцията не покрива щети, причинени от неправилна употреба.

BG ОПАЗВАНЕ НА ОКОЛНАТА СРЕДА

Този продукт се доставя в опаковка, която го предпазва от евентуални повреди по време на транспортиране. Опаковъчните материали са суровини и подлежат на рециклиране. Изхвърляйте тези материали, като ги разделяте според вида им.

Използваните електрически уреди (включително компютърът в този продукт) са рециклируеми материали и не трябва да се изхвърлят заедно с битовите отпадъци, тъй като могат да съдържат опасни вещества за човешкото здраве и околната среда. Любезно ви молим за активно съдействие в икономичното управление на природните ресурси и опазването на околната среда, като предавате използваните електрически уреди в съответните пунктове за рециклиране.

22
PAP

Инструкцията за употреба е отпечатана върху хартия, подходяща за рециклиране. Сортирайте я в съответствие с правилата за разделно събиране.

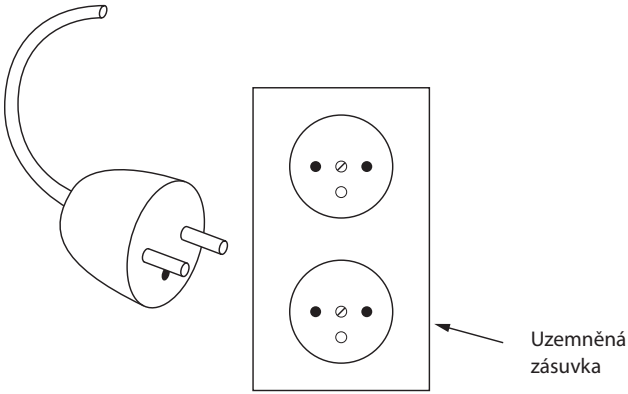

Běžecký pás musí být uzemněn. V případě poruchy uzemnění poskytuje cestu nejmenšího odporu pro elektřinu, aby se snížilo riziko úrazu elektrickým proudem. Produkt je vybaven uzemňovacím kabelem pro zařízení a uzemňovací zástrčkou. Zástrčka musí být zapojena do vhodné, řádně nainstalované zásuvky, uzemněné v souladu se všemi místními zákony a vyhláškami.

NEBEZPEČÍ! Nesprávné připojení uzemňovacího převodu může způsobit úraz elektrickým proudem. Pokud máte pochybnosti o tom, zda je výrobek správně uzemněn, ověřte si to spolu s profesionálním elektrikářem nebo se servisním technikem.Neměňte zástrčku dodanou s výrobkem – pokud nesedí se zásuvkou, obraťte se na elektrikáře, aby Vám namontoval vhodnou zásuvku.

Tento produkt je určen k použití na napěťovém obvodu 220–240V a má uzemňovací zástrčku, která vypadá jako zástrčka znázorněná na obrázku výše. Zkontrolujte, zda je zařízení připojeno k zásuvce stejné konfiguraci jako zástrčka. Pro toto zařízení nepoužívejte adaptéry(výše uvedená schéma slouží pouze pro informaci, skutečná zástrčka a zásuvka závisí na zemi importu).

SKLÁDÁNÍ

Pro složení zařízení proveďte montážní úkony v opačném pořadí, než je popsáno v části rozkládání.

PŘEPRAVA

Upozornění! Před přemístěním běžeckého pásu vytáhněte napájecí kabel ze zásuvky.

Zvedněte zařízení, pevně jej uchopte za zadní část (v bodě A) a poté jej přemístěte pomocí transportních koleček (v bodě B), jak je znázorněno na obrázku. Zařízení lze přepravovat jak ve složeném, tak v rozloženém stavu.

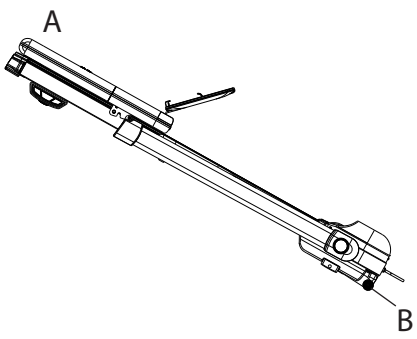

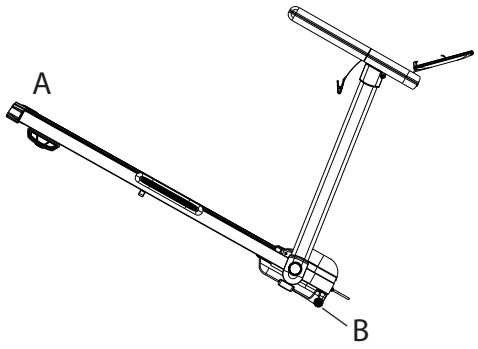

POZOR! Před čištěním nebo opravou běžecký pás vždy odpojte z elektrické zásuvky.

ČIŠTĚNÍ

- Udržování běžeckého pásu v čistotě výrazně prodlouží jeho životnost.
- Udržujte své zařízení čisté pravidelným odstraňováním prachu.
- Vyčistěte obě strany běžeckého pásu i boční lišty.
- K čištění zařízení použijte měkký hadřík mírně navlhčený ve vodě. Nepoužívejte silné čistící prostředky nebo ostré materiály, které mohou poškodit zařízení.
- Po každém použití odstraňte ze zařízení všechny stopy potu a nečistot.
- Na běžeckém pásu noste vždy čisté běžecké boty, snížíte tím hromadění nečistot pod pásem zařízení.

POZOR! Před odstraněním krytu motoru vždy odpojte běžecký pás z elektrické zásuvky. Alespoň jednou za rok odstraňte kryt motoru a prostor pod krytem vysajte.

MAZÁNÍ BĚŽECKÉHO PÁSU A DESKY

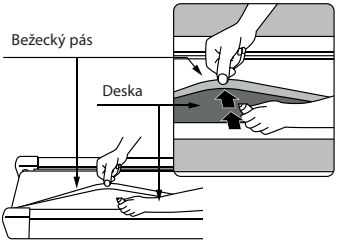

1. Tento model běžeckého pásu se dodává předem namazaný. Tření pásu o desku může hrát důležitou roli ve fungování a životnosti běžeckého pásu, takže vyžaduje pravidelné mazání.
2. Doporučuje se pravidelně kontrolovat desku. Pokud zjistíte poškození, kontaktujte oddělení servisu.
3. Frekvence mazání závisí na provozních podmínkách.
4. Doporučuje se mazat desku podle následujícího plánu: mírné používání (méně než 3 hodiny týdně) – jednou ročně, středně intenzivní používání (3–5 hodin týdně) – každých šest měsíců, velmi intenzivní používání (více než 5 hodin týdně) – každé tři měsíce.
5. Doporučuje se použít bezolejové mazivo.

Pozor! Jakákoliv oprava běžeckého pásu vyžaduje kontaktování oddělení odborného servisu.

CENTROVÁNÍ BĚŽECKÉ PLOCHY

1. Po každém nepřerušovaném dvouhodinovém tréninku se doporučuje odpojit běžecký pás od zdroje napájení na 10 minut.
2. Volně nasazená běžecká plocha bude mít problémy s pohybem během běhu a může způsobit, že uživatel během cvičení uklouzne nebo sklouzne. Příliš napnutá (natažená) běžecká plocha může snížit výkon motoru a způsobit větší tření mezi válečkem a plochou.
3. Umístěte běžecký pás na vodorovný povrch. Běžte na běžeckém pásu rychlostí přibližně 6 km/h.

- Pokud se běžecký pás posouvá doleva: otočte levým seřizovacím šroubem o 1/2 otáčky ve směru hodinových ručiček a poté otočte pravým seřizovacím šroubem o 1/2 otáčky proti směru hodinových ručiček (obr. A).
- Pokud se běžecký pás posouvá doprava: otočte pravým seřizovacím šroubem o 1/2 otáčky ve směru hodinových ručiček a poté otočte levým seřizovacím šroubem o 1/2 otáčky proti směru hodinových ručiček (obr. B).

A

B

ŘEŠENÍ PROBLÉMŮ

Chyba	Příčina	Řešení
E1	Chyba komunikace	Zkontrolujte, zda je signální kabel správně připojen
E2	Odpojený nebo uvolněný kabel motoru	Zkontrolujte propojovací kabely motoru
E5	Ochrana proti nadproudu	Znovu spusťte běžecký pás
E6	Ochrana proti přepětí	Zkontrolujte zdroj napájení a použijte odpovídající napětí
E7	Bezpečnostní klíč byl odpojen	Vložte bezpečnostní klíč zpět do ovládacího panelu

TECHNICKÉ SPECIFIKACE

Výkon	Podle označení na zařízení
Maximální výkon	Podle označení na zařízení
Čistá hmotnost	~ 47 kg
Rozsah rychlosti	1–14 km/h

CZ ZÁRUKA

1. Zákazník má následující možnosti uplatnění reklamace:
   - prostřednictvím kroků na webové stránce: **https://trexsport.com/pl/serwis/**
   - e-mailem: **support@trexsport.com**
   - písemně na adresu:

     TREX S.A.
     ul. Długa 24/13
     31-146 Kraków
     Polsko
2. Reklamace včetně odstranění vady musí být vyřízena a kupující o tom musí být informován nejpozději do třiceti (30) dnů ode dne uplatnění reklamace, pokud se prodávající s kupujícím nedohodne na delší lhůtě. Pokud je třeba poslat produkt na opravu do zahraničí nebo dovézt náhradní díly ze zahraničí, oprava může trvat déle.
3. Použije se právo země, do které bylo zboží dodáno, včetně záručních ustanovení. Neplatí Úmluva OSN o smlouvách o mezinárodní koupi zboží.
4. Záruka se nevztahuje na poškození způsobená nesprávným používáním.

CZ OCHRANA ŽIVOTNÍHO PROSTŘEDÍ

Tento výrobek je dodáván v obalu, aby byl chráněn před možným poškozením během přepravy. Obaly jsou vyrobené ze surovin, které lze recyklovat. Tyto materiály vyhazujte podle jejich typu.

Opotřebovaná elektrická zařízení (včetně počítadla) jsou druhotné suroviny – nesmí se vyhazovat do kontejnerů na domovní odpady, protože mohou obsahovat látky nebezpečné pro lidské zdraví a životní prostředí! Prosíme o aktivní podporu efektivního hospodaření s přírodními zdroji a ochranu životního prostředí, použité zařízení odevzdejte do sběrny pro skladování druhotných surovin – použitých elektrických zařízení.

22
PAP

Návod k použití byl vytištěn na recyklovatelném papíře. Třiďte ho v souladu s platnými pravidly.

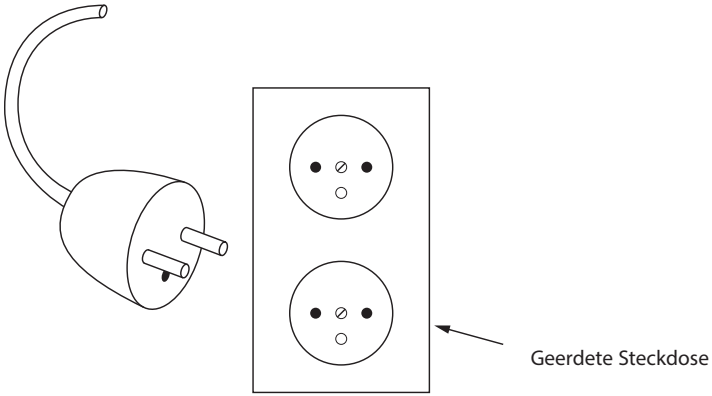

Dieses Gerät muss geerdet werden. Sollte es Funktionsstörungen aufweisen, vermindert Erdung das Risiko eines elektrischen Stromschlags. Das Gerät ist mit einem Kabel mit Erdungsstecker ausgerüstet. Der Stecker muss in einer dafür vorgesehenen geerdeten Steckdose angebracht werden.

Achtung! Der unsachgemäße Anschluss des Erdungsleiters kann eine Stromschlaggefahr zur Folge haben. Wenden Sie sich an einen qualifizierten Elektriker oder Wartungstechniker, falls Sie im Zweifel darüber sind, ob das Gerät ordnungsgemäß geerdet wurde. Nehmen Sie keine Änderungen an dem mit dem Gerät mitgelieferten Stecker vor, falls dieser nicht in die Steckdose passt. Lassen Sie stattdessen eine passende Steckdose von einem qualifizierten Elektriker einbauen.

Dieses Gerät ist für den Anschluss an einen Stromkreis mit einer Nennspannung von 220–240 Volt vorgesehen. Es verfügt über einen ähnlich dem in der Abbildung (A) unten dargestellten Erdungsstecker. Stellen Sie sicher, dass das Gerät an eine Steckdose mit gleicher Spannung angeschlossen ist. Man darf auf keinen Fall einen Adapter nutzen (unten wird nur ein Beispielfoto dargestellt, die richtige Steckdose und der Stecker hängen vom Land ab).

ZUSAMMENKLAPPEN

Um das Gerät zusammenzuklappen, führen Sie die Montageschritte in umgekehrter Reihenfolge zu den im Abschnitt zum Aufklappen beschriebenen aus.

TRANSPORT

Achtung! Ziehen Sie vor dem Bewegen des Laufbands das Netzkabel aus der Steckdose.

Heben Sie das Gerät an, greifen Sie es sicher an der hinteren Seite (in Punkt A) und bewegen Sie es anschließend mithilfe der Transportrollen (in Punkt B), wie in der Abbildung dargestellt. Das Gerät kann sowohl im zusammengeklappten als auch im aufgeklappten Zustand transportiert werden.

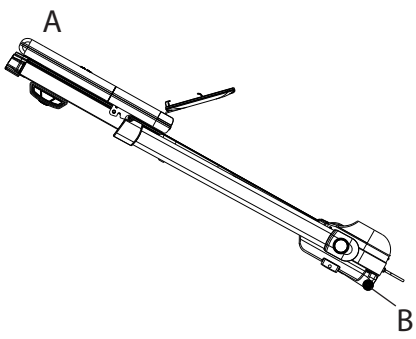

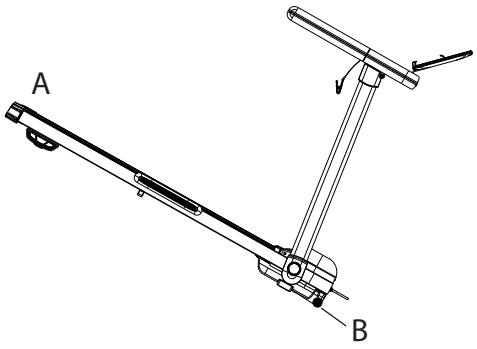

WARNUNG! Ziehen Sie immer den Netzstecker des Laufbandes aus der Steckdose, bevor Sie es reinigen oder reparieren.

REINIGUNG

- Wenn Sie das Laufband sauber halten, verlängert sich seine Lebensdauer erheblich.
- Halten Sie das Gerät sauber, indem Sie regelmäßig Staub vom Laufband entfernen.
- Reinigen Sie beide Seiten des Laufbandes sowie die Seitenschienen.
- Verwenden Sie zur Reinigung des Geräts ein weiches, leicht mit Wasser angefeuchtetes Tuch. Verwenden Sie keine scharfen Reinigungsmittel, die das Gerät beschädigen könnten.
- Entfernen Sie nach jedem Gebrauch alle Spuren von Schweiß und Schmutz vom Gerät.
- Tragen Sie auf dem Laufband immer saubere Laufschuhe, um Schmutzablagerungen unter dem Laufband zu vermeiden.

WARNUNG! Ziehen Sie immer den Stecker des Laufbandes aus der Steckdose, bevor Sie die Motorabdeckung entfernen. Nehmen Sie mindestens einmal im Jahr die Motorabdeckung ab und saugen Sie den Raum unter der Abdeckung ab.

SCHMIERUNG DES LAUFGURTES UND DER LAUFFLÄCHE

1. Dieses Laufbandmodell wird im Werk geschmiert. Die Reibung des Laufgurtes gegen die Lauffläche kann eine wichtige Rolle für die Funktion und Lebensdauer des Laufbandes spielen und muss daher regelmäßig geschmiert werden.
2. Eine regelmäßige Inspektion der Lauffläche wird empfohlen. Wenn Sie Schäden an der Lauffläche feststellen, wenden Sie sich an das Servicecenter.
3. Die Häufigkeit der Schmierung hängt von den Betriebsbedingungen ab.
4. Es wird empfohlen, die Lauffläche nach dem folgenden Schema zu schmieren: wenig intensive Nutzung (weniger als 3 Stunden pro Woche) – einmal pro Jahr, mittelintensive Nutzung (3–5 Stunden pro Woche) – alle sechs Monate, sehr intensive Nutzung (mehr als 5 Stunden pro Woche) – alle drei Monate.
5. Es wird ein fettfreies Schmiermittel empfohlen.

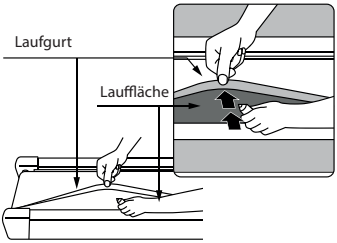

Achtung: Jede Reparatur des Laufbandes muss von einem professionellen Servicecenter durchgeführt werden.

ZENTRIERUNG DES LAUFBANDES

1. Es wird empfohlen, das Laufband nach jedem zweistündigen Training für 10 Minuten von der Stromquelle zu trennen.
2. Ein zu locker sitzender Laufgut lässt sich während des Laufens nur schwer bewegen und kann dazu führen, dass der Benutzer während des Trainings ausrutscht oder abrutscht. Ein zu festes Anziehen des Laufgurtes kann zu einer Verringerung der Motorleistung führen und die Reibung zwischen der Riemenscheibe und dem Gurt erhöhen.
3. Stellen Sie das Laufband auf eine horizontale Fläche. Lassen Sie das Laufband mit ca. 6 km/h laufen.

- Wenn sich das Laufband nach links verschiebt: Drehen Sie die linke Einstellschraube um 1/2 Umdrehung im Uhrzeigersinn und anschließend die rechte Einstellschraube um 1/2 Umdrehung gegen den Uhrzeigersinn (Abb. A).
- Wenn sich das Laufband nach rechts verschiebt: Drehen Sie die rechte Einstellschraube um 1/2 Umdrehung im Uhrzeigersinn und anschließend die linke Einstellschraube um 1/2 Umdrehung gegen den Uhrzeigersinn (Abb. B).

A

B

Fehlermeldung	Ursache	Lösung
E1	Kommunikationsfehler	Überprüfen Sie, ob das Signalkabel korrekt angeschlossen ist
E2	Getrenntes oder gelockertes Motorkabel	Überprüfen Sie die Verbindungskabel des Motors
E5	Überstromschutz	Starten Sie das Laufband erneut
E6	Überspannungsschutz	Überprüfen Sie die Stromquelle und verwenden Sie die entsprechende Spannung
E7	Sicherheitsschlüssel wurde entfernt	Setzen Sie den Sicherheitsschlüssel wieder in das Bedienfeld ein

DE TECHNISCHE DATEN

Leistung	Wie auf dem Gerät angegeben
Maximale Leistung	Wie auf dem Gerät angegeben
Nettogewicht	~ 47 kg
Geschwindigkeitsbereich	1–14 km/h

1. Sie haben folgende Möglichkeiten, um Ihre Reklamation zu melden:
   - via Reklamationsformular auf der Internetseite: **https://trexsport.com/de/reklamation/**
   - via E-Mail: **support@trexsport.com**
   - schriftlich an folgende Adresse:

     Grosner Sport GmbH
     Prenzlauer Str. 3D
     17321 Löcknitz
     Deutschland
2. Mängel, die innerhalb der Gewährleistungsfrist auftreten, werden im Regelfall innerhalb von 14 Werktagen ab dem Zustelldatum des mangelhaften Artikels kostenlos beseitigt. Falls das Gerät zur Reparatur ins Ausland geschickt oder Ersatzteile aus dem Ausland beschafft werden müssen, kann die Reparatur länger dauern.
3. Es gilt das Recht des Landes, einschließlich der Gewährleistungsbestimmungen, in das die Ware geliefert wird. UN-Kaufrecht gilt nicht.
4. Die Gewährleistung gilt nicht für Schäden, die durch eine unsachgemäße Benutzung entstanden sind.

DE UMWELTSCHUTZ

Dieses Produkt wird in einer Verpackung geliefert, um es vor möglichen Transportschäden zu schützen. Die Verpackung ist unverarbeitetes Rohmaterial und kann recycelt werden. Entsorgen Sie diese nach den geltenden Vorschriften der örtlichen Abfallentsorgung.

Gebrauchte elektrische Geräte (einschließlich eines Computers) sind recycelbare Materialien – sie dürfen nicht im Hausmüll entsorgt werden, da sie Substanzen enthalten können, die für die menschliche Gesundheit und die Umwelt gefährlich sein können! Bitte helfen Sie aktiv beim wirtschaftlichen Umgang mit natürlichen Ressourcen und beim Umweltschutz, indem Sie dieses Gerät bei der entsprechenden Rücknahmestelle abgeben.

22
PAP

Die Bedienungsanleitung wurde auf recycelbarem Papier gedruckt. Bitte entsorgen Sie sie gemäß den geltenden Vorschriften zur Mülltrennung.

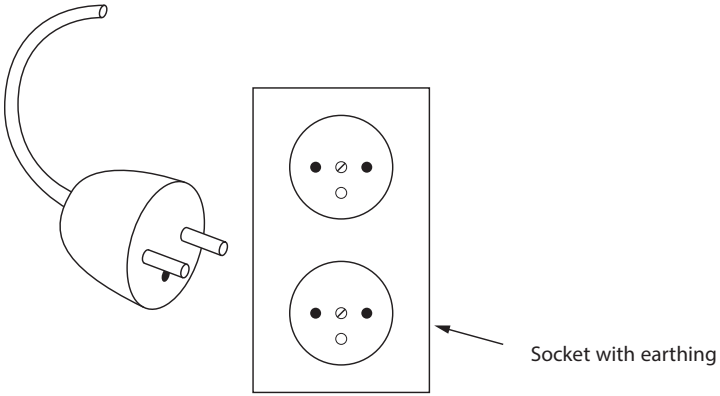

This product has to be earthed. In case of the accident the earthing provides the path of the lowest resistance for the electric current, to lower the risk of electrocution. The product is equipped with earthing cable and the earthing plug. The plug has to be connected to the correctly installed socket, earthed according to the local regulations and ordinances.

DANGER! Incorrectly plugged earthing cable may cause the risk of electrocution. In case of doubt, contact the qualified electrician or serviceman, who can evaluate if the product is earthed correctly. Do not modify the included plug if it doesn't fit to the socket, qualified electrician should install proper socket.

This product is intended for use in the circuit rated voltage 220–240V and has earthing plug, which looks like the plug shown in the scheme above. Make sure that the product is plugged to the socket with the same configuration as the plug. Do not use an adapter for this product (scheme above is used as reference, the real plug and socket depends on the import country).

FOLDING

To fold the device, perform the assembly steps in reverse order to those described in the unfolding section.

TRANSPORT

Warning! Before moving the treadmill, unplug the power cord from the electrical outlet.

Lift the device, hold it firmly by the rear part (at point A), and then move it using the transport wheels (at point B), as shown in the illustration. The device can be transported both folded and unfolded.

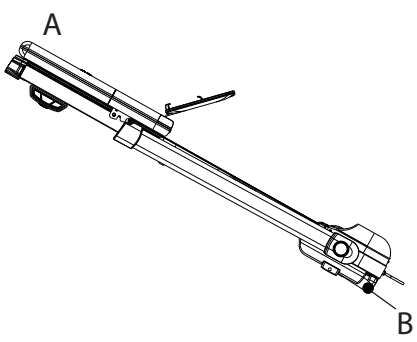

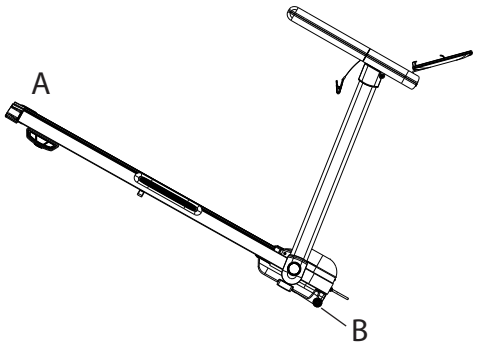

WARNING! Always unplug the treadmill from the socket before the cleaning or repair.

CLEANING

- Keeping the treadmill clean will extend its lifetime.
- Take care of the cleanliness of the device by removing dust regularly.
- Clean both sides of the treadmill belt and side rails.
- To clean the device, use soft cloth, slightly wetted with water. Do not use any strong detergents or sharp cleaning cloths, which can damage the device.
- After each use of the device, remove any sweat and dirt marks.
- Always wear clean running shoes on treadmill, it will lower the amount of dirt under the treadmill belt.

WARNING! Always unplug the treadmill from the socket before you remove the engine lid. At least one a year take of the engine lid and vacuum the space under the lid.

TREADMILL BELT AND PLATE LUBRICATIONS

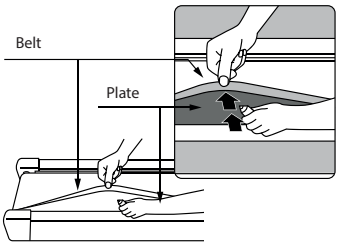

1. This model of treadmill is factory lubed. Friction of belt and plate may be essential to the treadmill lifetime and efficiency. That's why it need to be periodically libed.
2. It is recommended to check the plate periodically. If you notice the demage to plate, contact the service.
3. Frequency of lubrication depends on the exploitation conditions.
4. It is recommended to lubricate the plate in accordance to the schedule below.
   - low intensity of exploitation (less that 3 hours a week) – once a year.
   - medium intensity of exploitation (3–5 hours a week) – every six months.
   - very intense exploitation (over 5 hours a week) – every three months.
5. It is recommended to use non-fat lubricant.

Warining! Each treadmill belt repair has to be done in a professional service.

TREADMILL BELT CENTERING

1. It is recommended to unplug the treadmill from power soured for 10 minutes after each 2 hours of continuous training.
2. Loose treadmill belt will move with difficulty during running and may cause slipping or failing of the user during exercising. Too much stretched (tense) treadmill belt may cause a decrease in engine efficiency and create bigger friction between roll and belt.
3. Set the treadmill on the horizontal ground. Start the treadmill with speed of 6 km/h.
   - If the running belt shifts to the left: rotate the left adjustment screw by 1/2 turn clockwise, then rotate the right adjustment screw by 1/2 turn counterclockwise (Fig. A).
   - If the running belt shifts to the right: rotate the right adjustment screw by 1/2 turn clockwise, then rotate the left adjustment screw by 1/2 turn counterclockwise (Fig. B).

A

B

EN TROUBLESHOOTING

Error	Cause	Solution
E1	Communication error	Check if the signal cable is properly connected
E2	Disconnected or loose motor cable	Check the motor connection cables
E5	Overcurrent protection	Restart the treadmill
E6	Overvoltage protection	Check the power supply and use appropriate voltage
E7	Safety key has been disconnected	Place the safety key back into the control panel

EN TECHNICAL PARAMETERS

Power	In accordance with the markings on the device
Maximum power	In accordance with the markings on the device
Net weight	~ 47 kg
Speed range	1–14 km/h

EN WARRANTY

1. Customer has the following options for submitting a complaint:
   - by filling the form on website: **https://trexsport.com/pl/serwis/**
   - by an email: **support@trexsport.com**
   - in writing to the correspondence address:

     TREX S.A.
     ul. Długa 24/13
     31-146 Kraków
     Poland
2. Defects revealed during the warranty period will be removed free of charge within 14 working days from the date of delivery of device. If it is necessary to send product for repair abroad or to import spare parts from abroad, the repair period may be extended.
3. The law of the country to which the goods were delivered shall apply, including warranty rules. CISG does not apply.
4. The warranty does not cover damage caused by improper use.

EN ENVIRONMENTAL PROTECTION

This item has been packaged to protect it from potential damage during shipping. The packaging can be recycled. Discard these materials according to their type.

Used electrical devices (including the computer in this item) are recyclable materials-you must not discard them to your household waste as they may contain dangerous substances for human health and environment! We kindly ask you for your active help in economical management of natural resources and environmental protection by handing over the used electrical devices to the right recycling facility.

22
PAP

The user manual is printed on recyclable paper. Please sort it according to local recycling guidelines.

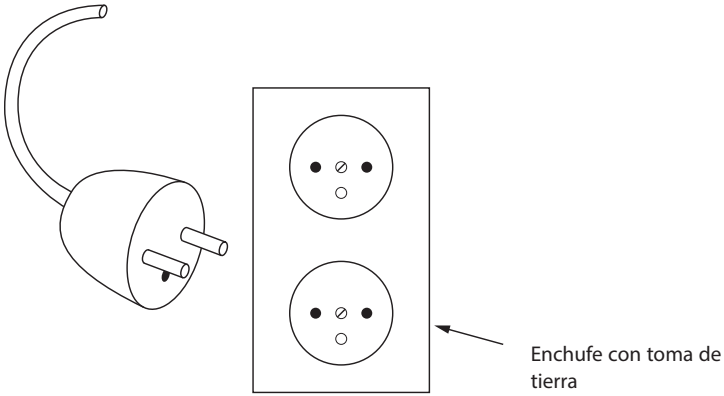

Este producto debe estar conectado a tierra. En caso de fallo, la conexión a tierra proporciona una trayectoria de menor resistencia para la corriente eléctrica, lo que reduce el riesgo de descarga. El producto está equipado con un cable de conexión a tierra y un enchufe con toma de tierra. El enchufe debe conectarse a una toma adecuada, correctamente instalada y con toma de tierra, conforme a las normativas y reglamentos locales vigentes.

PELIGRO: Una conexión incorrecta del cable de tierra puede provocar una descarga eléctrica. Si tiene dudas, consulte a un electricista o técnico cualificado que verifique que el producto está conectado correctamente a tierra. No modifique el enchufe suministrado con el producto. Si no se adapta a la toma, un electricista cualificado deberá instalar una toma adecuada.

Este producto está destinado a ser utilizado en un circuito con una tensión nominal de 220–240 V y viene con un enchufe con toma de tierra como el que se muestra en el esquema anterior. Asegúrese de que el enchufe coincida con la configuración de la toma. No utilice adaptadores (el esquema es solo orientativo: el tipo real de enchufe y toma puede variar según el país de importación).

PLEGADO

Para plegar el dispositivo, realice las operaciones de montaje en orden inverso al descrito en la sección de despliegue.

TRANSPORTE

¡Atención! Antes de mover la cinta de correr, desconecte el cable de alimentación de la toma de corriente.

Levante el dispositivo, sujételo firmemente por la parte trasera (en el punto A) y luego desplácelo utilizando las ruedas de transporte (en el punto B), como se muestra en la ilustración. El dispositivo puede transportarse tanto plegado como desplegado.

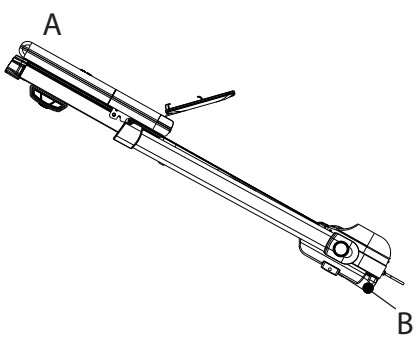

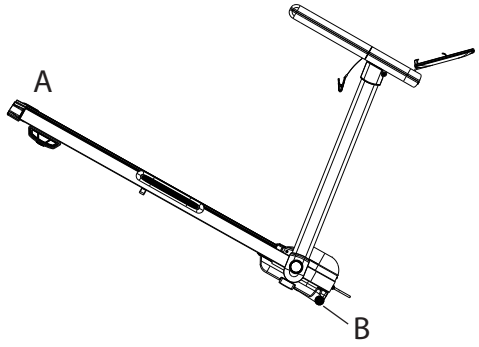

¡ADVERTENCIA! Desenchufe siempre la cinta de correr de la toma de corriente antes de realizar tareas de limpieza o reparación.

LIMPIEZA

- Mantener la cinta de correr limpia prolongará su vida útil.
- Cuide la limpieza del dispositivo eliminando el polvo con regularidad.
- Limpie ambos lados de la banda de rodadura y los rieles laterales.
- Para limpiar el dispositivo, utilice un paño suave ligeramente humedecido con agua. No use detergentes fuertes ni paños de limpieza ásperos o afilados, ya que pueden dañar el dispositivo.
- Después de cada uso del dispositivo, elimine cualquier resto de sudor y suciedad.
- Utilice siempre zapatillas de correr limpias al usar la cinta de correr; esto reducirá la cantidad de suciedad debajo de la banda de rodadura.

¡ADVERTENCIA! Desenchufe siempre la cinta de correr de la toma de corriente antes de retirar la cubierta del motor.

Al menos una vez al año, retire la cubierta del motor y aspire el espacio situado debajo de la misma.

LUBRICACIÓN DE LA BANDA DE LA CINTA DE CORRER Y DE LA PLATAFORMA

1. Este modelo de cinta de correr viene lubricado de fábrica. La fricción entre la banda y la plataforma es esencial para la vida útil y la eficiencia de la cinta de correr; por ello, es necesario realizar una lubricación periódica.
2. Se recomienda comprobar periódicamente la plataforma. Si observa daños en la plataforma, póngase en contacto con el servicio técnico.
3. La frecuencia de la lubricación depende de las condiciones de uso.
4. Se recomienda lubricar la plataforma de acuerdo con el siguiente programa:

- Uso de baja intensidad (menos de 3 horas a la semana): una vez al año.
- Uso de intensidad media (3–5 horas a la semana): cada seis meses.
- Uso muy intenso (más de 5 horas a la semana): cada tres meses.

5. It is recommended to use non-fat lubricant.

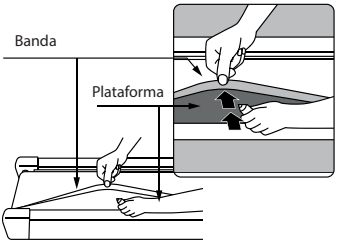

¡ADVERTENCIA! Cualquier reparación de la banda de la cinta de correr debe realizarse exclusivamente en un servicio técnico profesional.

CENTRADO DE LA BANDA DE LA CINTA DE CORRER

1. Se recomienda desconectar la cinta de correr de la fuente de alimentación durante 10 minutos después de cada 2 horas de entrenamiento continuo.
2. Una banda de la cinta de correr demasiado floja se desplazará con dificultad durante la marcha y puede provocar resbalones o la caída del usuario durante el ejercicio. Una banda excesivamente tensada puede causar una disminución de la eficiencia del motor y generar una mayor fricción entre el rodillo y la banda.
3. Coloque la cinta de correr sobre una superficie horizontal. Inicie la cinta de correr a una velocidad de 6 km/h.

- Si la banda de la cinta de correr se desplaza hacia la izquierda: gire el tornillo de ajuste izquierdo 1/2 vuelta en el sentido de las agujas del reloj y, a continuación, gire el tornillo de ajuste derecho 1/2 vuelta en sentido contrario a las agujas del reloj (Fig. A).
- Si la banda de la cinta de correr se desplaza hacia la derecha: gire el tornillo de ajuste derecho 1/2 vuelta en el sentido de las agujas del reloj y, a continuación, gire el tornillo de ajuste izquierdo 1/2 vuelta en sentido contrario a las agujas del reloj (Fig. B).

A

B

Error	Causa	Solución
E1	Error de comunicación	Compruebe si el cable de señal está correctamente conectado
E2	Cable del motor desconectado o suelto	Compruebe los cables de conexión del motor
E5	Protección contra sobrecorriente	Reinicie la cinta de correr
E6	Protección contra sobretensión	Compruebe la fuente de alimentación y utilice el voltaje adecuado
E7	La llave de seguridad ha sido desconectada	Coloque la llave de seguridad nuevamente en el panel de control

ES PARÁMETROS TÉCNICOS

Potencia	De acuerdo con las indicaciones del dispositivo
Potencia máxima	De acuerdo con las indicaciones del dispositivo
Peso neto	~ 47 kg
Rango de velocidad	1–14 km/h

1. El cliente dispone de las siguientes opciones para presentar una reclamación:
   - mediante el formulario de reclamación disponible en el sitio web: **https://trexsport.com/pl/serwis/**
   - por correo electrónico: **support@trexsport.com**
   - por escrito a la dirección de correspondencia:

     TREX S.A.
     ul. Długa 24/13
     31-146 Kraków
     Polonia
2. Los defectos detectados durante el período de garantía se eliminarán de forma gratuita en un plazo de 14 días laborables a partir de la fecha de entrega del dispositivo. Si es necesario enviar el producto para su reparación al extranjero o importar piezas de repuesto del extranjero, el plazo de reparación podrá ampliarse.
3. Se aplicará la legislación del país al que se entregaron los bienes, incluidas las normas de garantía. La CISG no será de aplicación.
4. La garantía no cubre los daños causados por un uso indebido.

ES PROTECCIÓN DEL MEDIO AMBIENTE

Este producto ha sido embalado para protegerlo de posibles daños durante el transporte. El embalaje es reciclable. Deseche estos materiales de acuerdo con su tipo.

Los dispositivos eléctricos usados (incluido el ordenador de este producto) son materiales reciclables. No deben desecharse junto con los residuos domésticos, ya que pueden contener sustancias peligrosas para la salud humana y el medio ambiente. Le rogamos que colabore activamente en la gestión responsable de los recursos naturales y en la protección del medio ambiente entregando los dispositivos eléctricos usados en el punto de reciclaje correspondiente.

22
PAP

El manual de usuario está impreso en papel reciclable. Por favor, clasifíquelo de acuerdo con las directrices locales de reciclaje.

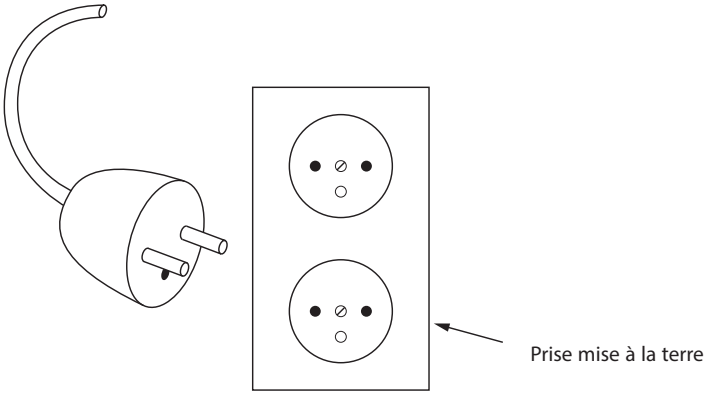

Ce produit doit être mis à la terre. En cas de panne, la mise à la terre fournit un chemin de moindre résistance au courant électrique pour réduire le risque de choc électrique. Le produit est équipé d'un câble de mise à la terre pour l'appareil et d'une prise de terre. La fiche doit être connectée à une prise appropriée et correctement installée, mise à la terre conformément à toutes les lois et réglementations locales.

DANGER! Une connexion incorrecte du câble de mise à la terre de l'appareil peut entraîner un risque de choc électrique. En cas de doute, contactez un électricien qualifié ou un technicien de maintenance qui évaluera si le produit est correctement mis à la terre. Ne modifiez pas la fiche fournie avec le produit si elle ne rentre pas dans la prise, un électricien qualifié doit installer une prise appropriée.

Ce produit est destiné à être utilisé sur un circuit de tension 220–240 V et possède une prise de terre qui ressemble à la prise illustrée sur le schéma ci-dessus. Assurez-vous que le produit est connecté à une prise avec la même configuration que la fiche. N'utilisez pas d'adaptateur avec ce produit (le schéma ci-dessus est uniquement à titre de référence, la prise et la prise réelle dépendent du pays d'importation).

PLIAGE

Pour plier l'appareil, effectuez les opérations de montage dans l'ordre inverse de celles décrites dans la section de dépliage.

TRANSPORT

Attention ! Avant de déplacer le tapis de course, débranchez le cordon d'alimentation de la prise électrique.

Soulevez l'appareil, saisissez-le fermement par la partie arrière (au point A), puis déplacez-le à l'aide des roues de transport (au point B), comme indiqué sur l'illustration. L'appareil peut être transporté aussi bien plié que déplié.

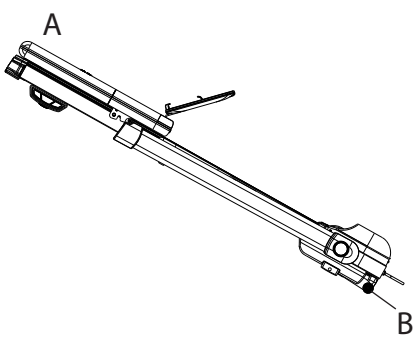

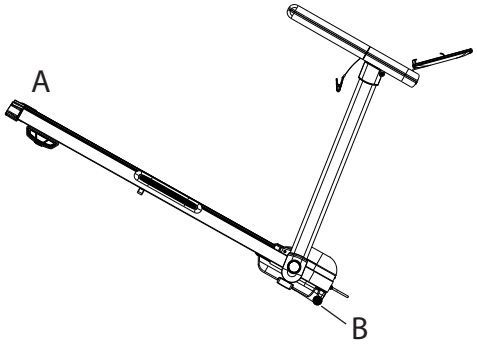

AVERTISSEMENT! Débranchez toujours le tapis de course de la prise électrique avant de le nettoyer ou de le réparer.

NETTOYAGE

- Garder votre tapis de course propre prolongera considérablement sa durée de vie.
- Gardez votre équipement propre en enlevant régulièrement la poussière.
- Nettoyez les deux côtés de la courroie de course ainsi que les rails latéraux.
- Pour nettoyer l'équipement, utilisez un chiffon doux légèrement humidifié avec de l'eau. N'utilisez pas de produits de nettoyage puissants ou de matériaux tranchants qui pourraient endommager l'équipement.
- Après chaque utilisation, retirez toute trace de sueur et de saleté de l'appareil.
- Portez toujours des chaussures de course propres sur le tapis de course, cela réduira l'accumulation de saleté sous la courroie du tapis de course.

AVERTISSEMENT! Débranchez toujours le tapis de course de la prise électrique avant de retirer le capot du moteur. Au moins une fois par an, retirez le capot moteur et passez l'aspirateur dans l'espace situé sous le capot.

LUBRIFICATION DU TAPIS DE COURSE

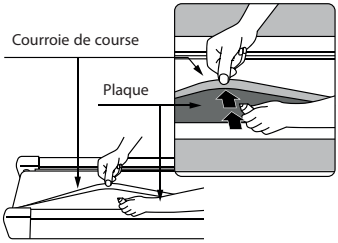

1. Ce modèle de tapis de course est pré-lubrifié. Le frottement de la courroie contre la plaque peut jouer un rôle important dans le fonctionnement et la durée de vie du tapis de course, il nécessite donc une lubrification périodique.
2. Il est recommandé de contrôler régulièrement la plaque. Si vous remarquez des dommages sur la plaque, veuillez contacter le service après-vente.
3. La fréquence de lubrification dépend des conditions de fonctionnement.
4. Il est recommandé de lubrifier la plaque selon le calendrier suivant : utilisation légère (moins de 3 heures par semaine) – une fois par an, utilisation moyennement intensive (3 à 5 heures par semaine) – tous les six mois, utilisation très intensive (plus de 5 heures par semaine) – tous les trois mois.
5. Il est recommandé d'utiliser un lubrifiant sans graisse.

Attention! Toute réparation de la courroie de course nécessite de faire appel à un service professionnel.

CENTRAGE DE LA COURROIE DE COURSE

1. Il est recommandé de débrancher le tapis de course de la source d'alimentation pendant 10 minutes après chaque entraînement ininterrompu de deux heures.
2. Une courroie de course portée de manière lâche aura des difficultés à bouger pendant la course et peut faire glisser l'utilisateur pendant l'exercice. Tirer trop fort sur la courroie de course peut réduire les performances du moteur et créer plus de friction entre le rouleau et la courroie.
3. Placez le tapis de course sur une surface horizontale. Faites fonctionner le tapis de course à une vitesse d'environ 6 km/h.

- Si la bande du tapis de course se déplace vers la gauche : tourner la vis de réglage gauche de 1/2 tour dans le sens des aiguilles d'une montre, puis tourner la vis de réglage droite de 1/2 tour dans le sens inverse des aiguilles d'une montre (fig. A).
- Si la bande du tapis de course se déplace vers la droite : tourner la vis de réglage droite de 1/2 tour dans le sens des aiguilles d'une montre, puis tourner la vis de réglage gauche de 1/2 tour dans le sens inverse des aiguilles d'une montre (fig. B).

A

B

Erreur	Cause	Solution
E1	Erreur de communication	Vérifiez si le câble de signal est correctement connecté
E2	Câble moteur déconnecté ou desserré	Vérifiez les câbles de connexion du moteur
E5	Protection contre les surintensités	Redémarrez le tapis de course
E6	Protection contre les surtensions	Vérifiez la source d'alimentation et utilisez une tension appropriée
E7	La clé de sécurité a été retirée	Remettez la clé de sécurité dans le panneau de commande

FR PARAMÈTRES TECHNIQUES

Puissance	Comme indiqué sur l'appareil
Puissance maximale	Comme indiqué sur la machine
Poids net	~ 47 kg
Plage de vitesse	1–14 km/h

1. Le client a les possibilités suivantes pour signaler une réclamation:
   - via le formulaire de réclamation sur le site web : **https://trexsport.com/fr/reclamation/**
   - par e-mail: **support@trexsport.com**
   - par écrit à l'adresse suivante:

     Grosner Sport GmbH
     Prenzlauer Str. 3D
     17321 Löcknitz
     Allemagne
2. Les défauts survenus pendant la période de garantie seront généralement réparés gratuitement dans un délai de 14 jours ouvrables à compter de la date de livraison du produit défectueux. Si l'envoi de l'appareil pour réparation à l'étranger ou l'importation de pièces de rechange de l'étranger est nécessaire, la réparation peut prendre plus de temps.
3. La loi du pays de livraison des marchandises s'applique, y compris les dispositions relatives à la garantie. La Convention des Nations unies sur les contrats de vente internationale de marchandises ne s'applique pas.
4. La garantie ne couvre pas les dommages causés par une utilisation incorrecte.

FR PROTECTION DE L'ENVIRONNEMENT

Ce produit est fourni dans un emballage pour le protéger de tout dommage pendant le transport. L'emballage est une matière première non transformée et peut être recyclé. Jeter ces matériaux selon leur type.

Les appareils électriques usagés (y compris un ordinateur dans cet appareil) sont des matériaux recyclables – ils ne doivent pas être jetés avec les ordures ménagères, car ils peuvent contenir des substances dangereuses pour la santé humaine et l'environnement! Veuillez aider activement à la gestion économique des ressources naturelles et à la protection de l'environnement en remettant l'appareil utilisé au point de stockage des matériaux recyclables – appareils électriques usagés.

22
PAP

Le manuel d'utilisation est imprimé sur du papier recyclable. Veuillez l'éliminer conformément aux consignes locales de tri et de recyclage.

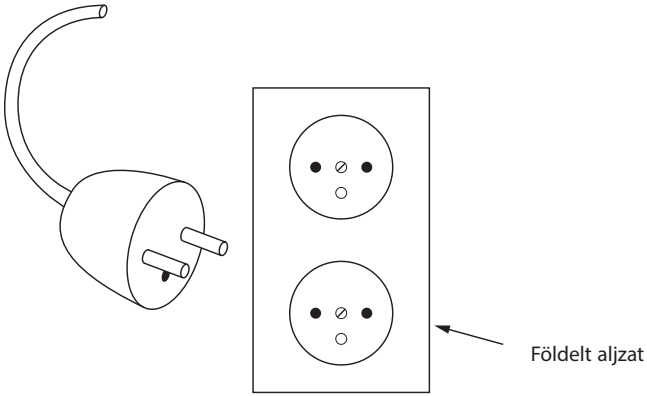

A terméket földelni kell. Baleset esetén a földelés biztosítja az elektromos áram legkisebb ellenállású útját, ezáltal csökkenti az áramütés kockázatát. A termék földelővezetékkel és földelt csatlakozódugóval van ellátva. A csatlakozódugót megfelelően telepített, a helyi előírásoknak és rendeleteknek megfelelően földelt aljzathoz kell csatlakoztatni.

VESZÉLY! A helytelenül csatlakoztatott földelővezeték áramütés veszélyét okozhatja. Kétség esetén forduljon szakképzett villanyszerelőhöz vagy szerviztechnikushoz, aki ellenőrizni tudja, hogy a termék megfelelően van-e földelve. Ne módosítsa a mellékelt csatlakozódugót; ha az nem illeszkedik az aljzatba, a megfelelő aljzat felszerelését szakképzett villanyszerelőnek kell elvégeznie.

Ez a termék 220–240 V névleges feszültségű áramkörben való használatra készült, és olyan földelt csatlakozódugóval rendelkezik, amely a fenti ábrán bemutatott dugóhoz hasonló. Győződjön meg arról, hogy a termék olyan aljzathoz van csatlakoztatva, amelynek kialakítása megegyezik a csatlakozódugóéval. Ne használjon átalakítót ehhez a termékhez (a fenti ábra csak hivatkozásként szolgál; a tényleges csatlakozódugó és aljzat az importáló országtól függ).

ÖSSZECSUKÁS

A készülék összecsukásához hajtsa végre a szerelési műveleteket a kinyitási szakaszban leírtakkal ellentétes sorrendben.

SZÁLLÍTÁS

Figyelem! A futópad mozgatása előtt húzza ki a tápkábelt a hálózati aljzatból.

Emelje fel a készüléket, fogja meg stabilan a hátsó részénél (az A pontnál), majd mozgassa el a szállító kerekek segítségével (a B pontnál), a rajzon bemutatott módon. A készülék szállítható összecsukott és kinyitott állapotban egyaránt.

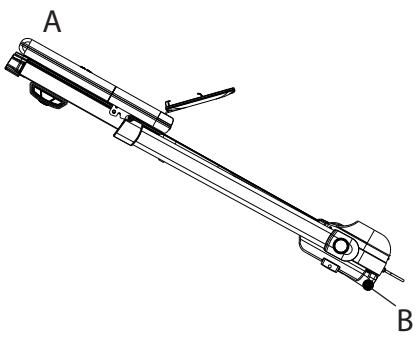

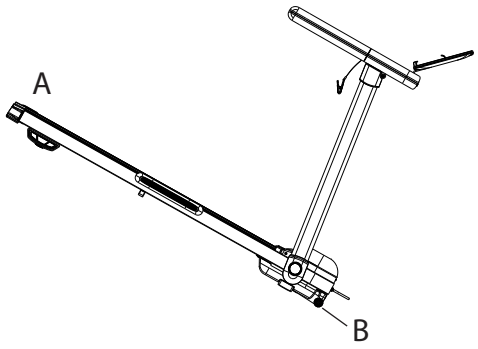

FIGYELMEZTETÉS! Tisztítás vagy javítás előtt mindig húzza ki a futópadot az aljzatból.

TISZTÍTÁS

- A futópad tisztán tartása meghosszabbítja az élettartamát.
- Gondoskodjon a készülék tisztaságáról a por rendszeres eltávolításával.
- Tisztítsa meg a futószalag mindkét oldalát, valamint az oldalsó síneket.
- A készülék tisztításához használjon puha, enyhén vízzel megnedvesített kendőt. Ne használjon erős tisztítószereket vagy durva tisztítókendőket, mivel ezek károsíthatják a készüléket.
- A készülék minden használata után távolítsa el az izzadság- és szennyeződésnyomokat.
- A futópadon mindig tiszta futócipőt viseljen, ez csökkenti a futószalag alá kerülő szennyeződések mennyiségét.

FIGYELMEZTETÉS! A motorburkolat eltávolítása előtt mindig húzza ki a futópadot az aljzatból. Legalább évente egyszer távolítsa el a motorburkolatot, és porszívózza ki a burkolat alatti területet.

A FUTÓSZALAG ÉS A FUTÓFELÜLET KENÉSE

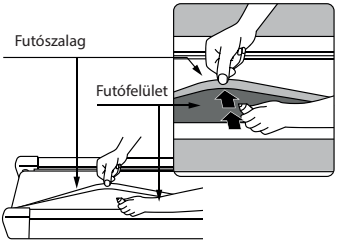

1. Ez a futópadmodell gyárilag kenve van. A futószalag és a futófelület közötti súrlódás alapvetően befolyásolja a futópad élettartamát és hatékonyságát, ezért időszakos kenést igényel.
2. Javasolt a futófelület rendszeres ellenőrzése. Amennyiben sérülést észlel a futófelületen, vegye fel a kapcsolatot a szervizzel.
3. A kenés gyakorisága a használati körülményektől függ.
4. A futófelület kenését az alábbi ütemezés szerint ajánlott elvégezni.
   - alacsony intenzitású használat (kevesebb mint heti 3 óra) – évente egyszer.
   - közepes intenzitású használat (heti 3–5 óra) – félévente.
   - nagyon intenzív használat (heti 5 óránál több) – háromhavonta.
5. Nem zsíros kenőanyag használata javasolt.

FIGYELMEZTETÉS! A futószalag minden javítását kizárólag szakszerviz végezheti.

A FUTÓSZALAG KÖZPONTOSÍTÁSA

1. Javasolt, hogy minden 2 óra folyamatos edzés után 10 percre húzza ki a futópadot az áramforrásból.
2. A laza futószalag futás közben nehezen mozoghat, és edzés közben a felhasználó megcsúszását vagy elesését okozhatja. A túlzottan megfeszített futószalag csökkentheti a motor hatékonyságát, valamint megnövelheti a görgő és a szalag közötti súrlódást.
3. Állítsa a futópadot vízszintes felületre. Indítsa el a futópadot 6 km/h sebességgel.

- Ha a futószalag balra tolódik: fordítsa el a bal oldali állítócsavart 1/2 fordulattal az óramutató járásával megegyező irányba, majd fordítsa el a jobb oldali állítócsavart 1/2 fordulattal az óramutató járásával ellentétes irányba (A ábra).
- Ha a futószalag jobbra tolódik: fordítsa el a jobb oldali állítócsavart 1/2 fordulattal az óramutató járásával megegyező irányba, majd fordítsa el a bal oldali állítócsavart 1/2 fordulattal az óramutató járásával ellentétes irányba (B ábra).

A

B

Hiba	Ok	Megoldás
E1	Kommunikációs hiba	Ellenőrizze, hogy a jelvezeték megfelelően van-e csatlakoztatva
E2	Leválasztott vagy meglazult motorvezeték	Ellenőrizze a motor csatlakozó vezetékeit
E5	Túláramvédelem	Indítsa újra a futópadot
E6	Túlfeszültség-védelem	Ellenőrizze az áramforrást és használjon megfelelő feszültséget
E7	A biztonsági kulcs le lett választva	Helyezze vissza a biztonsági kulcsot a vezérlőpanelbe

HU MŰSZAKI ADATOK

Teljesítmény	A készüléken feltüntetett jelöléseknek megfelelően
Maximális teljesítmény	A készüléken feltüntetett jelöléseknek megfelelően
Nettó tömeg	~ 47 kg
Sebességtartomány	1–14 km/h

1. Az ügyfél a következő módokon nyújthat be panaszt:
   - a weboldalon található űrlap kitöltésével: **https://trexsport.com/pl/serwis/**
   - e-mailben: **support@trexsport.com**
   - írásban, a levelezési címre:

     TREX S.A.
     ul. Długa 24/13
     31-146 Kraków
     Lengyelország
2. A jótállási időszak alatt keletkezett hibákat általában díjmentesen, a hibás termék kézbesítésének napjától számított 14 munkanapon belül javítjuk ki. Amennyiben a terméket külföldre kell küldeni javításra, vagy a pótalkatrészeket külföldről kell beszerezni, a javítási idő meghosszabbodhat.
3. Azon ország joga irányadó, ahová az árut leszállították, beleértve a jótállásra vonatkozó rendelkezéseket is. A CISG egyezmény nem alkalmazandó.
4. A jótállás nem terjed ki a nem rendeltetésszerű használatból eredő károkra.

HU KÖRNYEZETVÉDELEM

Ez a termék olyan csomagolásban kerül kiszállításra, amely megvédi az esetleges szállítás közbeni sérülésektől. A csomagolóanyagok nyersanyagok, és újrahasznosíthatók. Ezeket az anyagokat típusuk szerint selejtezze.

A használt elektromos berendezések (beleértve a jelen termékben található számítógépet is) újrahasznosítható anyagok, ezért nem szabad azokat a háztartási hulladék közé dobni, mivel az emberi egészségre és a környezetre veszélyes anyagokat tartalmazhatnak. Kérjük, aktívan járuljon hozzá a természeti erőforrások gazdaságos felhasználásához és a környezet védelméhez azáltal, hogy a használt elektromos berendezéseket a megfelelő újrahasznosító gyűjtőhelyen adja le.

22
PAP

A használati útmutató újrahasznosítható papírra lett nyomtatva. Az útmutatót a vonatkozó előírásoknak megfelelően szelektálja.

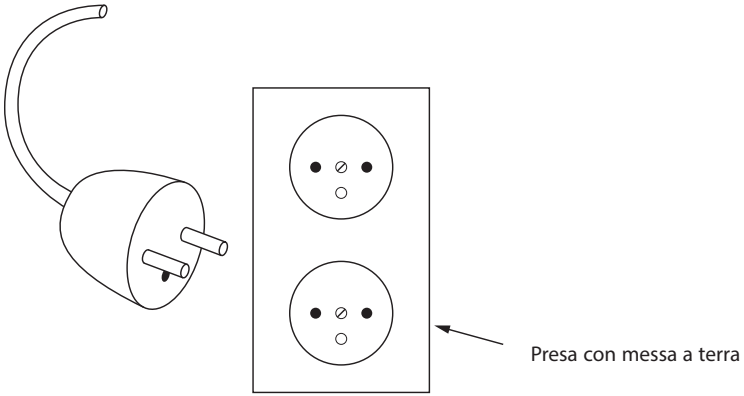

Questo prodotto deve essere messo a terra. In caso di guasto, la messa a terra fornisce un percorso a bassa resistenza per la corrente elettrica, riducendo così il rischio di scosse. Il prodotto è dotato di un cavo di messa a terra e di una spina con contatto di terra. La spina deve essere collegata a una presa adeguata e correttamente installata, con messa a terra conforme alle normative e regolamenti locali vigenti.

PERICOLO: Un collegamento errato del cavo di terra può causare una scossa elettrica. In caso di dubbio, contattare un elettricista o tecnico qualificato per verificare che il prodotto sia correttamente collegato a terra. Non modificare la spina fornita con il prodotto. Se non si adatta alla presa, un elettricista qualificato dovrà installare una presa compatibile.

Questo prodotto è destinato all'uso in un circuito con tensione nominale di 220–240 V ed è dotato di una spina con messa a terra, simile a quella mostrata nello schema sopra. Assicurarsi che la spina sia collegata a una presa con la stessa configurazione. Non utilizzare adattatori (lo schema è solo a scopo illustrativo: il tipo reale di spina e presa dipende dal paese di importazione).

PIEGATURA

Per piegare il dispositivo, eseguire le operazioni di montaggio in ordine inverso rispetto a quelle descritte nella sezione di apertura.

TRASPORTO

Attenzione! Prima di spostare il tapis roulant, scollegare il cavo di alimentazione dalla presa elettrica.

Sollevare il dispositivo, afferrarlo saldamente dalla parte posteriore (al punto A), quindi spostarlo utilizzando le ruote di trasporto (al punto B), come mostrato nell'illustrazione. Il dispositivo può essere trasportato sia piegato che aperto.

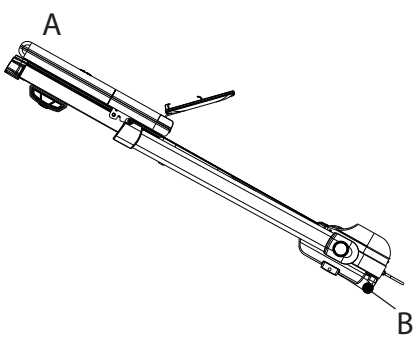

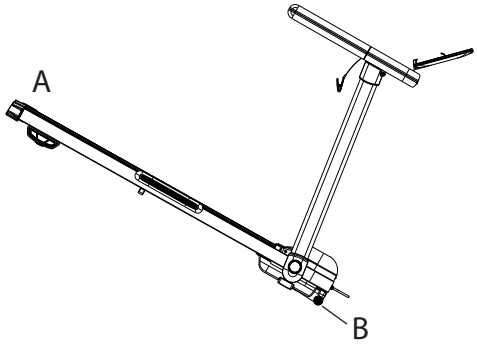

AVVERTENZA! Scollegare sempre il tapis roulant dalla presa di corrente prima di procedere alla pulizia o a qualsiasi intervento di manutenzione o riparazione.

PULIZIA

- Mantenere il tapis roulant pulito ne prolunga la durata utile.
- Curare la pulizia del dispositivo rimuovendo regolarmente la polvere.
- Pulire entrambi i lati del nastro di corsa e le pedane laterali.
- Per la pulizia del dispositivo utilizzare un panno morbido, leggermente inumidito con acqua. Non usare detergenti aggressivi né panni abrasivi o appuntiti, poiché potrebbero danneggiare il dispositivo.
- Dopo ogni utilizzo del dispositivo, rimuovere eventuali tracce di sudore e sporco.
- Indossare sempre scarpe da corsa pulite durante l'uso del tapis roulant; ciò riduce la quantità di sporco sotto il nastro di corsa.

AVVERTENZA! Scollegare sempre il tapis roulant dalla presa di corrente prima di rimuovere il carter del motore. Almeno una volta all'anno rimuovere il carter del motore e aspirare lo spazio sotto il carter.

LUBRIFICAZIONE DEL NASTRO DI CORSA E DELLA PIASTRA

1. Questo modello di tapis roulant è lubrificato in fabbrica. L'attrito tra il nastro di corsa e la piastra è un fattore essenziale per la durata e l'efficienza del tapis roulant; per questo motivo è necessario procedere a una lubrificazione periodica.
2. Si raccomanda di controllare periodicamente la piastra. In caso di danneggiamento della piastra, contattare il servizio di assistenza.
3. La frequenza della lubrificazione dipende dalle condizioni di utilizzo.
4. Si raccomanda di lubrificare la piastra in conformità al programma indicato di seguito.
   - Bassa intensità di utilizzo (meno di 3 ore a settimana) – una volta all'anno.
   - Media intensità di utilizzo (3–5 ore a settimana) – ogni sei mesi.
   - Utilizzo molto intenso (oltre 5 ore a settimana) – ogni tre mesi.
5. Si raccomanda di utilizzare un lubrificante non grasso.

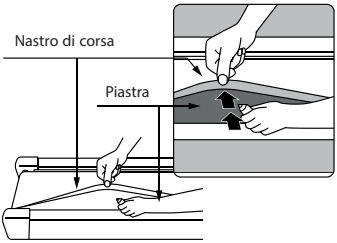

AVVERTENZA! Qualsiasi intervento di riparazione del nastro di corsa deve essere effettuato esclusivamente da un centro di assistenza professionale.

CENTRAGGIO DEL NASTRO DI CORSA

1. Si raccomanda di scollegare il tapis roulant dalla fonte di alimentazione per 10 minuti dopo ogni 2 ore di allenamento continuo.
2. Un nastro di corsa allentato può muoversi con difficoltà durante la corsa e causare scivolamenti o la perdita di equilibrio dell'utente durante l'esercizio. Un nastro di corsa eccessivamente teso può invece ridurre l'efficienza del motore e aumentare l'attrito tra il rullo e il nastro.
3. Posizionare il tapis roulant su una superficie orizzontale. Avviare il tapis roulant a una velocità di 6 km/h.
   - Se il nastro del tapis roulant si sposta verso sinistra: ruotare la vite di regolazione sinistra di 1/2 giro in senso orario, quindi ruotare la vite di regolazione destra di 1/2 giro in senso antiorario (Fig. A).
   - Se il nastro del tapis roulant si sposta verso destra: ruotare la vite di regolazione destra di 1/2 giro in senso orario, quindi ruotare la vite di regolazione sinistra di 1/2 giro in senso antiorario (Fig. B).

A

B

Errore	Causa	Soluzione
E1	Errore di comunicazione	Verificare che il cavo di segnale sia correttamente collegato
E2	Cavo del motore scollegato o allentato	Verificare i cavi di collegamento del motore
E5	Protezione da sovracorrente	Riavviare il tapis roulant
E6	Protezione da sovratensione	Verificare la fonte di alimentazione e utilizzare la tensione appropriata
E7	La chiave di sicurezza è stata scollegata	Inserire nuovamente la chiave di sicurezza nel pannello di controllo

IT SPECIFICHE TECNICHE

Potenza	Secondo le indicazioni riportate sul dispositivo
Potenza massima	Secondo le indicazioni riportate sul dispositivo
Peso netto	~ 47 kg
Intervallo di velocità	1–14 km/h

1. Il cliente dispone delle seguenti modalità per presentare un reclamo:
   - compilando il modulo sul sito web: **https://trexsport.com/pl/serwis/**
   - tramite e-mail: **support@trexsport.com**
   - per iscritto all'indirizzo di corrispondenza:

     TREX S.A.
     ul. Długa 24/13
     31-146 Kraków
     Polonia
2. I difetti verificatisi durante il periodo di garanzia vengono generalmente eliminati gratuitamente entro 14 giorni lavorativi dalla data di consegna del prodotto difettoso. Qualora sia necessario inviare il prodotto per la riparazione all'estero o importare parti di ricambio dall'estero, i tempi di riparazione potrebbero prolungarsi.
3. Si applica il diritto del Paese in cui il prodotto è stato consegnato, incluse le disposizioni relative alla garanzia. La Convenzione CISG non trova applicazione.
4. La garanzia non copre i danni causati da un uso improprio del prodotto.

IT TUTELA DELL'AMBIENTE

Questo prodotto viene fornito in un imballaggio progettato per proteggerlo da eventuali danni durante il trasporto. Gli imballaggi sono materie prime non trasformate e possono essere riciclati. Smaltire questi materiali in base alla loro tipologia.

I dispositivi elettrici usati (compreso il computer contenuto in questo articolo) sono materiali riciclabili — non devono essere smaltiti nei rifiuti domestici, poiché potrebbero contenere sostanze pericolose per la salute umana e per l'ambiente. Ti chiediamo gentilmente di collaborare attivamente alla gestione responsabile delle risorse naturali e alla tutela dell'ambiente, consegnando i dispositivi elettrici usati al centro di riciclaggio appropriato.

22
PAP

Carta
RACCOLTA CARTA
Verifica le disposizioni del tuo Comune

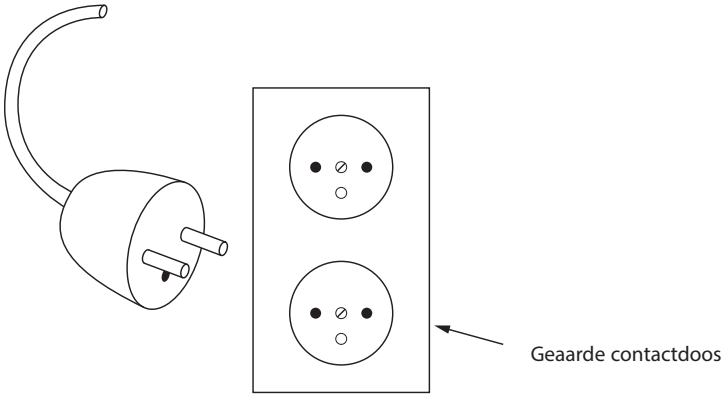

Dit product moet geaard zijn. In geval van een storing zorgt de aarding voor een pad met de minste weerstand voor de elektrische stroom, waardoor het risico op een elektrische schok wordt verminderd. Het product is voorzien van een aardingskabel en een geaarde stekker. De stekker moet worden aangesloten op een geschikt, correct geïnstalleerd geaard stopcontact, volgens alle geldende lokale voorschriften en regelgeving.

GEVAAR: Een onjuiste aansluiting van de aardingskabel kan leiden tot een elektrische schok. Raadpleeg bij twijfel een gekwalificeerd elektricien of servicemonteur om na te gaan of het product correct is geaard. Wijzig de meegeleverde stekker niet. Als deze niet past in het stopcontact, moet een gekwalificeerd elektricien een geschikt stopcontact installeren.

Dit product is ontworpen voor gebruik in een circuit met een nominale spanning van 220–240 V en wordt geleverd met een geaarde stekker zoals afgebeeld in het bovenstaande schema. Zorg ervoor dat het apparaat wordt aangesloten op een stopcontact met dezelfde configuratie. Gebruik geen adapters (het schema is slechts ter referentie – het daadwerkelijke type stekker en stopcontact kan per land van import verschillen).

INKLAPPEN

Om het apparaat in te klappen, voert u de montagehandelingen uit in omgekeerde volgorde van die beschreven in het uitklapgedeelte.

TRANSPORT

Let op! Trek vóór het verplaatsen van de loopband de stekker uit het stopcontact.

Til het apparaat op, pak het stevig vast aan de achterzijde (bij punt A) en verplaats het vervolgens met behulp van de transportwielen (bij punt B), zoals weergegeven in de afbeelding. Het apparaat kan zowel ingeklapt als uitgeklapt worden vervoerd.

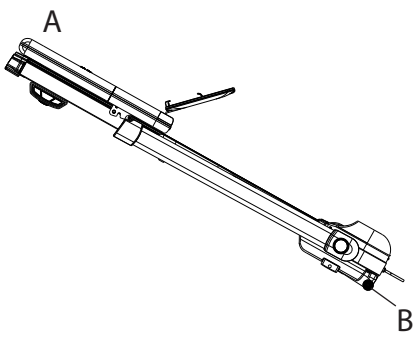

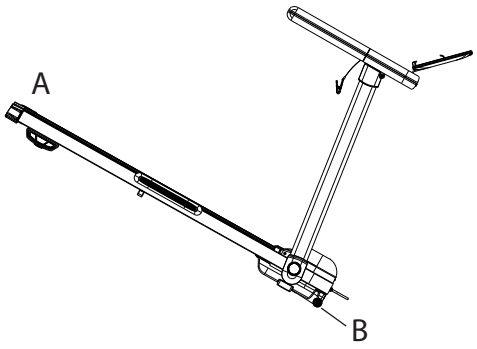

WAARSCHUWING! Trek altijd de stekker uit het stopcontact vóór het reinigen of repareren van de loopband.

REINIGING

- Het schoonhouden van de loopband verlengt de levensduur.
- Zorg voor de netheid van het apparaat door regelmatig stof te verwijderen.
- Reinig beide zijden van de loopband en de zijrails.
- Gebruik voor het reinigen van het apparaat een zachte doek die licht met water is bevochtigd. Gebruik geen agressieve reinigingsmiddelen of scherpe schoonmaakdoeken, omdat deze het apparaat kunnen beschadigen.
- Verwijder na elk gebruik van het apparaat zweet- en vuilresten.
- Draag altijd schone hardloopschoenen bij gebruik van de loopband; dit vermindert de hoeveelheid vuil onder de loopband.

WAARSCHUWING! Trek altijd de stekker uit het stopcontact voordat u de motorkap verwijdert. Verwijder minstens één keer per jaar de motorkap en stofzuig de ruimte onder de kap.

SMERING VAN DE LOOPBAND EN DE LOOPPLAAT

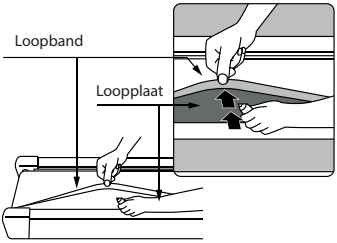

1. Dit model loopband is in de fabriek gesmeerd. De wrijving tussen de loopband en de loopplaat is essentieel voor de levensduur en de efficiëntie van de loopband. Daarom moet deze periodiek worden gesmeerd.
2. Het wordt aanbevolen de loopplaat regelmatig te controleren. Als u schade aan de loopplaat opmerkt, neem dan contact op met de serviceafdeling.
3. De smeerfrequentie is afhankelijk van de gebruiksomstandigheden.
4. Het wordt aanbevolen de loopplaat te smeren volgens het onderstaande schema.
   - lage gebruiksintensiteit (minder dan 3 uur per week) – eenmaal per jaar.
   - gemiddelde gebruiksintensiteit (3–5 uur per week) – elke zes maanden.
   - zeer intensief gebruik (meer dan 5 uur per week) – elke drie maanden.
5. Het wordt aanbevolen een niet-vettig smeermiddel te gebruiken.

WAARSCHUWING! Elke reparatie van de loopband moet worden uitgevoerd door een professionele service.

CENTREREN VAN DE LOOPBAND

1. Het wordt aanbevolen de loopband na elke 2 uur continu trainen gedurende 10 minuten van de stroomvoorziening los te koppelen.
2. Een te losse loopband beweegt tijdens het lopen moeizaam en kan slippen of vallen van de gebruiker tijdens het trainen veroorzaken. Een te strak gespannen loopband kan leiden tot een afname van de motorefficiëntie en een grotere wrijving tussen de rol en de loopband.
3. Plaats de loopband op een horizontale ondergrond. Start de loopband met een snelheid van 6 km/h.

- Als de loopband naar links verschuift: draai de linker stelschroef 1/2 slag met de klok mee en draai vervolgens de rechter stelschroef 1/2 slag tegen de klok in (afb. A).
- Als de loopband naar rechts verschuift: draai de rechter stelschroef 1/2 slag met de klok mee en draai vervolgens de linker stelschroef 1/2 slag tegen de klok in (afb. B).

A

B

Fout	Oorzaak	Oplossing
E1	Communicatiefout	Controleer of de signaalkabel correct is aangesloten
E2	Losgekoppelde of losse motorkabel	Controleer de aansluitkabels van de motor
E5	Overstroombeveiliging	Start de loopband opnieuw
E6	Overspanningsbeveiliging	Controleer de stroombron en gebruik de juiste spanning
E7	De veiligheidssleutel is losgekoppeld	Plaats de veiligheidssleutel terug in het bedieningspaneel

NL TECHNISCHE SPECIFICATIES

Vermogen	Volgens de markeringen op het apparaat
Maximaal vermogen	Volgens de markeringen op het apparaat
Nettogewicht	~ 47 kg
Snelheidsbereik	1–14 km/h

NL GARANTIE

1. De klant heeft de volgende mogelijkheden om een klacht in te dienen:
   - door het formulier op de website in te vullen: **https://trexsport.com/pl/serwis/**
   - per e-mail: **support@trexsport.com**
   - schriftelijk naar het correspondentieadres:

     TREX S.A.
     ul. Długa 24/13
     31-146 Kraków
     Polen
2. Gebreken die tijdens de garantieperiode ontstaan, worden doorgaans kosteloos verholpen binnen 14 werkdagen vanaf de datum waarop het defecte product is geleverd. Indien het noodzakelijk is het product voor reparatie naar het buitenland te verzenden of reserveonderdelen uit het buitenland te betrekken, kan de reparatietermijn langer zijn.
3. Het recht van het land waarnaar het product is geleverd is van toepassing, met inbegrip van de bepalingen inzake garantie. Het CISG-verdrag is niet van toepassing.
4. De garantie dekt geen schade die is veroorzaakt door oneigenlijk gebruik.

NL MILIEUBESCHERMING

Dit product wordt geleverd in een verpakking om het te beschermen tegen mogelijke beschadigingen tijdens het transport. Verpakkingen zijn onbewerkte grondstoffen en kunnen worden gerecycled. Gooi deze materialen weg overeenkomstig hun soort.

Gebruikte elektrische apparaten (inclusief de computer in dit apparaat) zijn recyclebare materialen en mogen niet bij het huishoudelijk afval worden weggegooid, omdat zij gevaarlijke stoffen voor de menselijke gezondheid en het milieu kunnen bevatten. Wij vragen u vriendelijk om actief bij te dragen aan een verantwoord beheer van natuurlijke hulpbronnen en milieubescherming door gebruikte elektrische apparaten in te leveren bij een daarvoor bestemd recyclingpunt.

22
PAP

De handleiding is gedrukt op papier dat geschikt is voor recycling. Sorteer deze overeenkomstig de geldende richtlijnen.

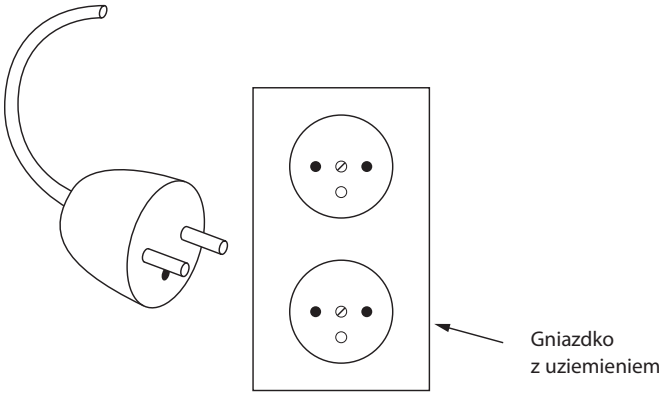

Ten produkt musi być uziemiony. W przypadku awarii uziemienie zapewnia ścieżkę najmniejszego oporu dla prądu elektrycznego, aby zmniejszyć ryzyko porażenia prądem. Produkt jest wyposażony w przewód uziemiający urządzenie i wtyczkę uziemiającą. Wtyczka musi być podłączona do odpowiedniego, prawidłowo zainstalowanego gniazdka, uziemionego zgodnie ze wszystkimi lokalnymi przepisami i rozporządzeniami.

NIEBEZPIECZEŃSTWO! Nieprawidłowe podłączenie przewodu uziemiającego urządzenie, może spowodować ryzyko porażenia prądem. W razie wątpliwości, skontaktuj się z wykwalifikowanym elektrykiem lub serwisantem, który oceni, czy produkt jest odpowiednio uziemiony. Nie modyfikuj wtyczki dostarczonej z produktem, jeśli nie będzie pasowała do gniazdka, wykwalifikowany elektryk powinien zainstalować odpowiednie gniazdko.

Ten produkt jest przeznaczony do użytku w obwodzie o napięciu znamionowym 220–240V i ma wtyczkę uziemiającą, która wygląda jak wtyczka zilustrowana na powyższym schemacie. Upewnij się, że produkt jest podłączony do gniazdka o tej samej konfiguracji co wtyczka. Z tym produktem nie należy używać adaptera (powyższy schemat służy wyłącznie jako odniesienie, rzeczywista wtyczka i gniazdo zależą od kraju importu).

SKŁADANIE

Aby złożyć urządzenie, wykonaj czynności montażowe w odwrotnej kolejności do opisanych w sekcji rozkładania.

TRANSPORT

Uwaga! Przed przemieszczeniem bieżni należy wyciągnąć przewód zasilający z gniazdka elektrycznego.

Unieś urządzenie, chwyć je pewnie oburącz za tylną część (w pkt. A), a następnie przemieść je, korzystając z kółek transportowych (w pkt. B), tak jak pokazano na rysunku. Urządzenie można transportować zarówno złożone jak i rozłożone.

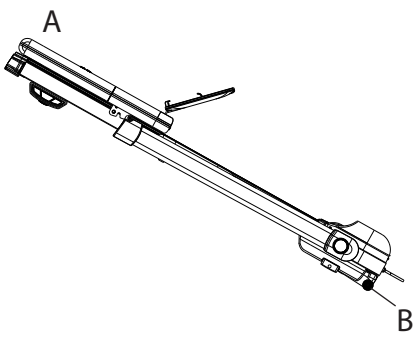

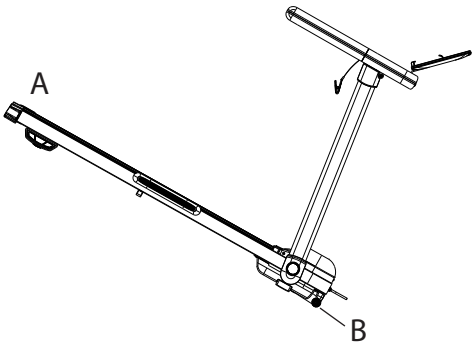

OSTRZEŻENIE! Zawsze odłączaj bieżnię z gniazdka elektrycznego przed czyszczeniem lub naprawą.

CZYSZCZENIE

- Utrzymywanie bieżni w czystości znacznie wydłuży jej żywotność.
- Zadbaj o czystość sprzętu, regularnie usuwając z niego kurz.
- Oczyszczaj obie strony pasa bieżni, a także boczne szyny.
- Do czyszczenia sprzętu używaj miękkiej ściereczki, delikatnie zwilżonej wodą. Nie używaj silnych środków ani ostrych materiałów czyszczących, które mogą uszkodzić sprzęt.
- Po każdym użytkowaniu usuń z urządzenia wszelkie ślady potu i zanieczyszczeń.
- Zawsze zakładaj czyste buty do biegania na bieżni, zmniejszy to gromadzenie się zanieczyszczeń pod pasem bieżni.

OSTRZEŻENIE! Zawsze odłączaj bieżnię z gniazdka elektrycznego przed zdjęciem pokrywy silnika. Przynajmniej raz w roku zdejmij pokrywę silnika i odkurz przestrzeń pod pokrywą.

SMAROWANIE PASA BIEGOWEGO I PŁYTY

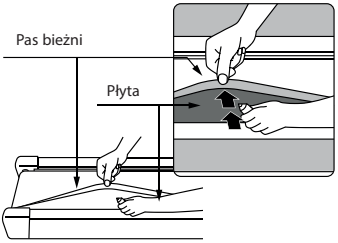

1. Ten model bieżni jest fabrycznie nasmarowany. Tarcie pasa o płytę może odgrywać ważną rolę w funkcjonowaniu i żywotności bieżni, dlatego wymaga ona okresowego smarowania.
2. Zaleca się okresową kontrolę płyty. Jeśli zauważysz uszkodzenie płyty, skontaktuj się z serwisem.
3. Częstotliwość smarowania zależy od warunków eksploatacji.
4. Zaleca się smarowanie płyty zgodnie z następującym harmonogramem:
   - mało intensywna eksploatacja (mniej niż 3 godziny tygodniowo) – raz w roku,
   - średnio intensywna eksploatacja (3–5 godzin tygodniowo) – co sześć miesięcy,
   - bardzo intensywna eksploatacja (ponad 5 godzin tygodniowo – co trzy miesiące.
5. Zaleca się stosowanie beztłuszczowego środka smarującego.

Uwaga! Każda naprawa pasa bieżni wymaga zgłoszenia się do profesjonalnego serwisu.

WYŚRODKOWANIE PASA BIEŻNI

1. Zaleca się odłączenie bieżni od źródła zasilania na 10 minut, po każdorazowym nieprzerwanym dwugodzinnym treningu.
2. Luźno założony pas biegowy będzie z trudem przesuwał się podczas biegu o może spowodować spadek wydajności i stwarzać większe tarcia między rolką a pasem.
3. Ustaw bieżnię na poziomej powierzchni. Uruchom bieżnie z prędkością około 6 km/h.

- Jeśli pas bieżni przesuwa się w lewo: obróć lewą śrubę regulacyjną o 1/2 obrotu zgodnie z ruchem wskazówek zegara, a następnie obróć prawą śrubę regulacyjną o 1/2 obrotu przeciwnie do ruchu wskazówek zegara (Rys. A).
- Jeśli pas bieżni przesuwa się w prawo: obróć prawą śrubę regulacyjną o 1/2 obrotu zgodnie z ruchem wskazówek zegara, a następnie obróć lewą śrubę regulacyjną o 1/2 obrotu przeciwnie do ruchu wskazówek zegara (Rys. B).

A

B

PL ROZWIĄZYWANIE PROBLEMÓW

Błąd	Przyczyna	Rozwiązanie
E1	Błąd komunikacjl	Sprawdź, czy przewód sygnałowy jest prawidłowo podłączony
E2	Odłączony lub poluzowany przewód silnika	Sprawdź przewody połączeniowe silnika
E5	Zabezpieczenie nadprądowe	Uruchom ponownie bieżnię
E6	Zabezpieczenie napięciowe	Sprawdź źródło zasilania i użyj odpowiedniego napięcia.
E7	Klucz bezpieczeństwa został odłączony	Umieść klucz bezpieczeństwa ponownie w panelu sterowania

PL PARAMETRY TECHNICZNE

Moc	Zgodnie z oznaczeniami na urządzeniu
Maksymalna moc	Zgodnie z oznaczeniami na urządzeniu
Waga netto	~ 47 kg
Zakres prędkości	1–14 km/h

1. Klient ma następujące możliwości zgłoszenia reklamacji:
   - za pośrednictwem formularza reklamacyjnego na stronie internetowej: **https://trexsport.com/pl/serwis/**
   - pocztą elektroniczną: **support@trexsport.com**
   - pisemnie na adres korespondencyjny:

     TREX S.A.
     ul. Długa 24/13
     31-146 Kraków
     Polska
2. Wady powstałe w okresie gwarancyjnym będą zazwyczaj usuwane bezpłatnie w ciągu 14 dni roboczych od daty dostarczenia wadliwego produktu. W przypadku konieczności wysłania produktu do naprawy za granicę lub sprowadzenia części zamiennych z zagranicy, naprawa może potrwać dłużej.
3. Zastosowanie ma prawo kraju, do którego dostarczono towar, w tym przepisy dotyczące gwarancji. Konwencja CISG nie ma zastosowania.
4. Gwarancja nie obejmuje uszkodzeń spowodowanych niewłaściwym użytkowaniem.

PL OCHRONA ŚRODOWISKA

Ten produkt jest dostarczany w opakowaniu, by uchronić go od ewentualnych uszkodzeń podczas transportu. Opakowania są surowcami nieprzetworzonymi i mogą być recyklowane. Wyrzucaj te materiały według ich rodzaju.

Zużyte urządzenia elektryczne (w tym urządzeniu komputer) są surowcami wtórnymi – nie wolno wyrzucać ich do pojemników na odpady domowe, ponieważ mogą zawierać substancje niebezpieczne dla zdrowia ludzkiego i środowiska! Prosimy o aktywną pomoc w oszczędnym gospodarowaniu zasobami naturalnymi i ochronie środowiska naturalnego przez przekazanie zużytego urządzenia do punktu składowania surowców wtórnych – zużytych urządzeń elektrycznych.

22
PAP

Instrukcja obsługi została wydrukowana na papierze nadającym się do recyklingu. Segreguj ją zgodnie z zasadami.

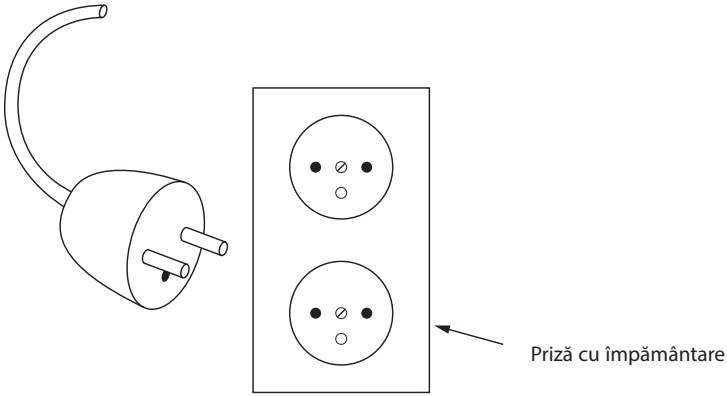

Acest produs trebuie să fie împământat. În cazul unui accident, împământarea asigură calea cu cea mai mică rezistenţă pentru curentul electric, reducând riscul de electrocutare. Produsul este echipat cu cablu de împământare și ștecher cu contact de împământare. Ștecherul trebuie conectat la o priză instalată corect, împământată conform reglementărilor și normelor locale.

PERICOL! Conectarea incorectă a cablului de împământare poate provoca risc de electrocutare. În caz de îndoială, contactați un electrician sau un tehnician de service calificat, care poate evalua dacă produsul este împământat corect. Nu modificați ștecherul inclus dacă acesta nu se potrivește în priză; un electrician calificat trebuie să instaleze priza corespunzătoare.

Acest produs este destinat utilizării într-un circuit cu tensiune nominală de 220–240 V și este prevăzut cu ștecher de împământare, similar cu cel prezentat în schema de mai sus. Asigurați-vă că produsul este conectat la o priză cu aceeași configurație ca ștecherul. Nu utilizați un adaptor pentru acest produs (schema de mai sus este utilizată doar ca referință; ștecherul și priza reale depind de țara de import).

PLIERE

Pentru a plia dispozitivul, efectuați operațiunile de montaj în ordine inversă față de cele descrise în secțiunea de deschidere.

TRANSPORT

Atenție! Înainte de a muta banda de alergare, scoateți cablul de alimentare din priză.

Ridicați dispozitivul, prindeți-l ferm de partea din spate (în punctul A), apoi deplasați-l folosind roțile de transport (în punctul B), așa cum este prezentat în ilustrație. Dispozitivul poate fi transportat atât în poziție pliată, cât și desfășurată.

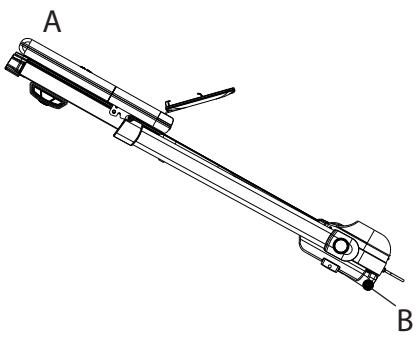

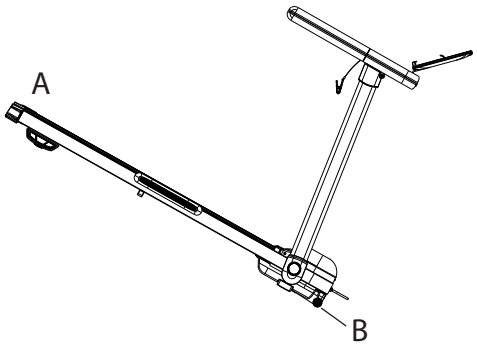

AVERTISMENT! Deconectați întotdeauna banda de alergare de la priză înainte de curățare sau efectuarea oricăror reparații.

CURĂȚARE

- Menținerea benzii de alergare curate va prelungi durata sa de viață.
- Aveți grijă de curățenia dispozitivului prin îndepărtarea regulată a prafului.
- Curățați ambele părți ale benzii de alergare și șinele laterale.
- Pentru curățarea dispozitivului, utilizați o cârpă moale, ușor umezită cu apă. Nu folosiți detergenți puternici sau materiale de curățare aspre, care pot deteriora dispozitivul.
- După fiecare utilizare a dispozitivului, îndepărtați urmele de transpirație și murdărie.
- Purtați întotdeauna încălțăminte sport curată atunci când utilizați banda de alergare; acest lucru va reduce cantitatea de murdărie de sub banda de alergare.

AVERTISMENT! Deconectați întotdeauna banda de alergare de la priză înainte de a îndepărta capacul motorului. Cel puțin o dată pe an, îndepărtați capacul motorului și aspirați spațiul de sub acesta.

LUBRIFIEREA BENZII DE ALERGARE ȘI A PLĂCII

1. Acest model de bandă de alergare este lubrifiat din fabrică. Frecarea dintre bandă și placă este esențială pentru durata de viață și eficiența benzii de alergare, de aceea este necesară lubrifierea periodică.
2. Se recomandă verificarea periodică a plăcii. Dacă observați deteriorări ale plăcii, contactați service-ul.
3. Frecvența lubrifierii depinde de condițiile de utilizare.
4. Se recomandă lubrifierea plăcii conform programului prezentat mai jos.
   - intensitate redusă de utilizare (mai puțin de 3 ore pe săptămână) – o dată pe an.
   - intensitate medie de utilizare (3–5 ore pe săptămână) – la fiecare șase luni.
   - utilizare foarte intensă (peste 5 ore pe săptămână) – la fiecare trei luni.
5. Se recomandă utilizarea unui lubrifiant neunsuros.

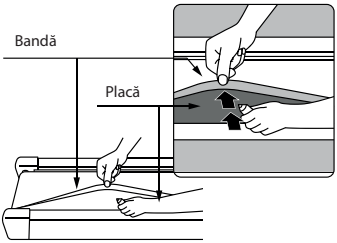

AVERTISMENT! Orice reparație a benzii de alergare trebuie efectuată exclusiv într-un service autorizat.

CENTRAREA BENZII DE ALERGARE

1. Se recomandă deconectarea benzii de alergare de la sursa de alimentare timp de 10 minute după fiecare 2 ore de antrenament continuu.
2. O bandă de alergare slăbită se va deplasa cu dificultate în timpul alergării și poate provoca alunecarea sau dezechilibrarea utilizatorului în timpul exercițiilor. O bandă de alergare prea întinsă (tensionată) poate determina scăderea eficienței motorului și poate crea o frecare mai mare între rolă și bandă.
3. Așezați banda de alergare pe o suprafață orizontală. Porniți banda de alergare la o viteză de 6 km/h.
   - Dacă banda de alergare se deplasează spre stânga: rotiți șurubul de reglare stâng cu 1/2 tură în sensul acelor de ceasornic, apoi rotiți șurubul de reglare drept cu 1/2 tură în sens invers acelor de ceasornic (Fig. A).
   - Dacă banda de alergare se deplasează spre dreapta: rotiți șurubul de reglare drept cu 1/2 tură în sensul acelor de ceasornic, apoi rotiți șurubul de reglare stâng cu 1/2 tură în sens invers acelor de ceasornic (Fig. B).

A

B

Eroare	Cauză	Soluție
E1	Eroare de comunicare	Verificați dacă cablul de semnal este conectat corect
E2	Cablu motor deconectat sau slăbit	Verificați cablurile de conectare ale motorului
E5	Protecție la supracurent	Reporniți banda de alergare
E6	Protecție la supratensiune	Verificați sursa de alimentare și utilizați tensiunea corespunzătoare
E7	Cheia de siguranță a fost deconectată	Introduceți din nou cheia de siguranță în panoul de control

RO PARAMETRI TEHNICI

Putere	Conform marcajelor de pe dispozitiv
Putere maximă	Conform marcajelor de pe dispozitiv
Greutate netă	~ 47 kg
Interval de viteză	1–14 km/h

RO GARANȚIE

1. Clientul are următoarele posibilități de depunere a unei reclamații:
   - prin completarea formularului de pe site: **https://trexsport.com/pl/serwis/**
   - prin e-mail: **support@trexsport.com**
   - în scris, la adresa de corespondență:

     TREX S.A.
     ul. Długa 24/13
     31-146 Kraków
     Polonia
2. Defectele apărute în perioada de garanție sunt, de regulă, remediate gratuit în termen de 14 zile lucrătoare de la data livrării produsului defect. În cazul în care este necesară trimiterea produsului pentru reparație în străinătate sau aducerea pieselor de schimb din străinătate, durata reparației poate fi mai mare.
3. Se aplică legislația țării în care a fost livrat produsul, inclusiv dispozițiile privind garanția. Convenția CISG nu se aplică.
4. Garanția nu acoperă daunele cauzate de utilizarea necorespunzătoare.

RO PROTECȚIA MEDIULUI

Acest produs este livrat într-un ambalaj pentru a-l proteja de eventuale deteriorări în timpul transportului. Ambalajele sunt materii prime neprelucrate și pot fi reciclate. Aruncați aceste materiale în funcție de tipul lor.

Dispozitivele electrice uzate (inclusiv computerul din acest produs) sunt materiale reciclabile — nu trebuie aruncate împreună cu deșeurile menajere, deoarece pot conține substanțe periculoase pentru sănătatea umană și pentru mediu! Vă rugăm să contribuiți activ la gestionarea responsabilă a resurselor naturale și la protecția mediului prin predarea dispozitivelor electrice uzate la un centru de reciclare corespunzător.

22
PAP

Manualul de utilizare a fost tipărit pe hârtie reciclabilă. Sortați-l conform regulilor.

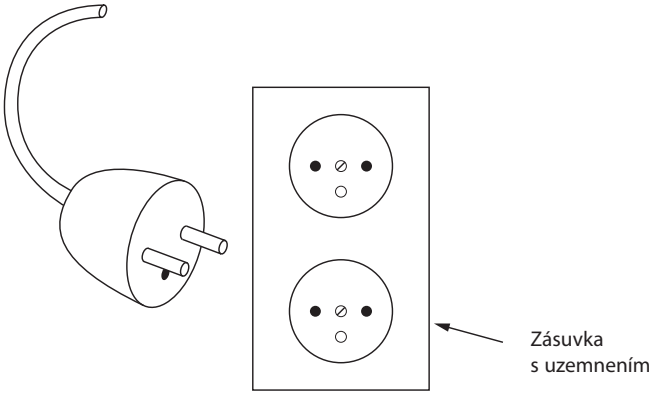

Bežecký pás musí byť uzemnený. Ak dôjde k náhlej poruche alebo poruche kábla, uzemnenie je zárukou ochrany pred úrazom spôsobeným elektrickým prúdom, keďže poskytuje cestu najmenšieho odporu pre elektrinu. Tento produkt je vybavený vhodným káblom, ktorý zahŕňa uzemňovací prevod. Zástrčka musí byť zapojená do zásuvky, ktorá je správne nainštalovaná a uzemnená.

NEBEZPEČENSTVO! Nesprávne pripojenie uzemňovacieho prevodu môže spôsobiť úraz elektrickým prúdom. Ak máte pochybnosti o tom, či je výrobok správne uzemnený, overte si to spolu s profesionálnym elektrikárom alebo so servisným technikom. Nemeňte zástrčku dodanú s výrobkom – ak nesedí so zásuvkou, obráťte sa na elektrikára, aby Vám namontoval vhodnú zásuvku.

Tento produkt je určený na použitie v nominálnom obvode 220–240V a má uzemnenú zástrčku. Skontrolujte, či je zariadenie pripojené k zásuvke rovnakej konfigurácie ako zástrčka. Pre toto zariadenie nepoužívajte adaptery (vyššie uvedený diagram je len informačný, skutočná zástrčka a zásuvka závisia od krajiny dovozu).

SKLADANIE

Na zloženie zariadenia vykonajte montážne úkony v opačnom poradí, ako je opísané v časti rozkladania.

PREPRAVA

Upozornenie! Pred premiestnením bežeckého pásu odpojte napájací kábel zo zásuvky.

Zdvihnite zariadenie, pevne ho uchopte za zadnú časť (v bode A) a následne ho premiestnite pomocou transportných koliesok (v bode B), ako je znázornené na obrázku. Zariadenie je možné prepravovať v zloženom aj rozloženom stave.

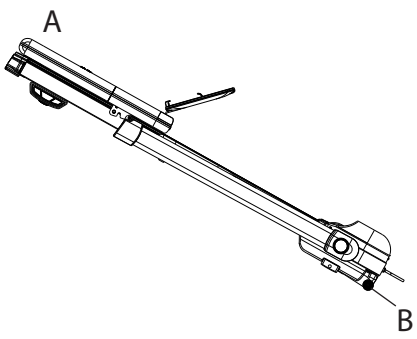

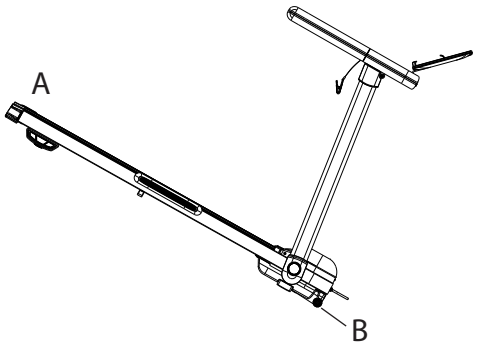

POZOR! Pred čistením alebo opravou bežecký pás vždy odpojte z elektrickej zásuvky.

ČISTENIE

- Udržiavaním vášho bežeckého pásu v čistote výrazne predĺžite jeho životnosť.
- Udržujte svoje zariadenie čisté pravidelným odstraňovaním prachu.
- Vyčistite obe strany bežeckého pásu, ako aj bočné koľajničky.
- Na čistenie zariadenia použite mäkkú handričku mierne navlhčenú vo vode. Nepoužívajte silné čistiace prostriedky alebo ostré materiály, ktoré môžu poškodiť zariadenie.
- Po každom použití odstráňte zo zariadenia všetky stopy potu a nečistôt.
- Na bežeckom páse noste vždy čisté bežecké topánky, znížite tým hromadenie nečistôt pod pásom zariadenia.

POZOR! Pred odstránením krytu motora vždy odpojte bežecký pás z elektrickej zásuvky. Aspoň raz za rok odstráňte kryt motora a priestor pod krytom povysávajte.

MAZANIE BEŽECKÉHO PÁSU A DOSKY

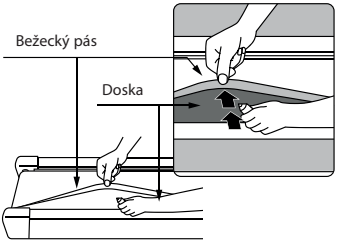

1. Tento model bežeckého pásu sa dodáva vopred namazaný. Trenie pásu o platňu môže hrať dôležitú úlohu vo fungovaní a životnosti bežeckého pásu, takže si vyžaduje pravidelné mazanie.
2. Odporúča sa pravidelne kontrolovať dosku. Ak zistíte poškodenie, kontaktujte oddelenie servisu.
3. Frekvencia mazania závisí od prevádzkových podmienok.
4. Odporúča sa mazať platničku podľa nasledujúceho harmonogramu: mierne používanie (menej ako 3 hodiny týždenne) – raz ročne, stredne intenzívne používanie (3–5 hodín týždenne) – každých šesť mesiacov, veľmi intenzívne používanie (viac ako 5 hodín týždenne) – každé tri mesiace.
5. Odporúča sa použiť nemastný lubrikant.

Pozor! Akákoľvek oprava bežeckého pásu si vyžaduje kontaktovanie oddelenie odborného servisu.

CENTROVANIE BEŽECKÉHO PÁSU

1. Po každom neprerušovanom dvojhodinovom tréningu sa odporúča odpojiť bežecký pás od zdroja napájania na 10 minút.
2. Voľne nasadený bežecký pás bude mať problémy s pohybom počas behu a môže spôsobiť, že sa používateľ počas cvičenia pošmykne alebo skĺzne. Príliš napnutý (natiahnutý) bežecký pás môže znížiť výkon motora a spôsobiť väčšie trenie medzi valčekom a pásom.
3. Umiestnite bežecký pás na vodorovný povrch. Bežte na bežeckom páse rýchlosťou približne 6 km/h.

- Ak sa pás bežeckého pásu posúva doľava: otočte ľavú nastavovaciu skrutku o 1/2 otáčky v smere hodinových ručičiek a následne otočte pravú nastavovaciu skrutku o 1/2 otáčky proti smeru hodinových ručičiek (Obr. A).
- Ak sa pás bežeckého pásu posúva doprava: otočte pravú nastavovaciu skrutku o 1/2 otáčky v smere hodinových ručičiek a následne otočte ľavú nastavovaciu skrutku o 1/2 otáčky proti smeru hodinových ručičiek (Obr. B).

A

B

SK RIEŠENIE PROBLÉMOV

Chyba	Príčina	Riešenie
E1	Chyba komunikácie	Skontrolujte, či je signálny kábel správne pripojený
E2	Odpojený alebo uvoľnený kábel motora	Skontrolujte prepojovacie káble motora
E5	Ochrana proti nadprúdu	Reštartujte bežecký pás
E6	Ochrana proti prepätiu	Skontrolujte zdroj napájania a použite vhodné napätie
E7	Bezpečnostný kľúč bol odpojený	Vložte bezpečnostný kľúč späť do ovládacieho panela

SK TECHNICKÉ PARAMETRY

Výkon	V súlade s označením na zariadení
Maximálny výkon	V súlade s označením na zariadení
Čistá hmotnosť	~ 47 kg
Rozsah rýchlosti	1–14 km/h

SK ZÁRUKA

1. Zákazník má nasledujúce možnosti uplatnenia reklamácie:
   - prostredníctvom krokov na webovej stránke: **https://trexsport.com/pl/serwis/**
   - e-mailom: **support@trexsport.com**
   - písemně na adresu:

     TREX S.A.
     ul. Długa 24/13
     31-146 Kraków
     Poľsko
2. Reklamácia vrátane odstránenia vady musí byť vybavená a kupujúci o tom musí byť informovaný najneskôr do tridsiatich (30) dní odo dňa uplatnenia reklamácie, pokiaľ sa predávajúci s kupujúcim nedohodne na dlhšej lehote. Ak je potrebné poslať produkt na opravu do zahraničia alebo doviezť náhradné diely zo zahraničia, oprava môže trvať dlhšie.
3. Použije sa právo krajiny, do ktorej bol tovar dodaný, vrátane záručných ustanovení. Neplatí Dohovor OSN o zmluvách o medzinárodnej kúpe tovaru.
4. Záruka sa nevzťahuje na poškodenia spôsobené nesprávnym používaním.

SK OCHRANA ŽIVOTNÉHO PROSTREDIA

Tento produkt sa dodáva v obale, ktorý ho chráni pred možným poškodením počas prepravy. Obal je vyrobený zo surovín, ktoré je možné recyklovať. Tieto obaly vyhadzujte a trieďte podľa ich typu.

Z dôvodu ochrany životného prostredia musia byť použité batérie odovzdané na mieste predaja, alebo odovzdané do určenej zberne pre skladovanie druhotných surovín. Nevyhadzujte použité batérie do domových košov na odpadky. Týmto budete prispievať k ochrane životného prostredia.

Opotrebované elektrické zariadenia (vrátane počítača) sú druhotné suroviny a nesmú sa vyhadzovať do košov a kontajnerov na domový odpad, pretože môžu obsahovať látky nebezpečné pre ľudské zdravie a životné prostredie! Prosíme o aktívnu podporu efektívneho riadenia prírodných zdrojov a ochranu životného prostredia. Použité zariadenie odovzdajte do zberne pre skladovanie druhotných surovín – použitých elektrických zariadení.

22
PAP

Návod na použitie bol vytlačený na recyklovateľnom papieri. Triediť ho podľa platných pravidiel.

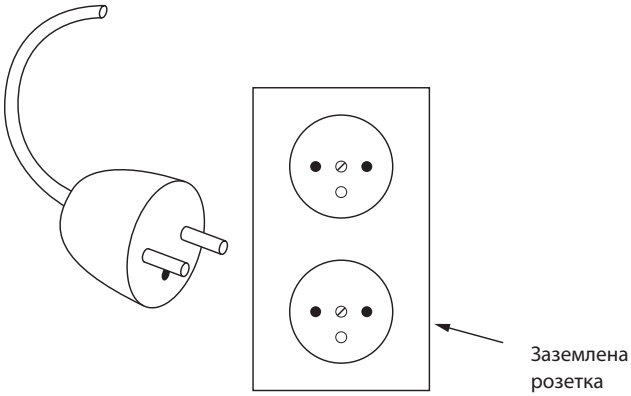

Цей продукт повинен бути заземлений. У разі несправності заземлення забезпечує шлях найменшого опору електричного струму, щоб зменшити ризик ураження електричним струмом. Виріб оснащений заземлюючим дротом для пристрою та заземлювальною пробкою. Вилку слід підключити до відповідної, правильно встановленої розетки, заземленої відповідно до всіх місцевих законів та постанов.

НЕБЕЗПЕКА! Неправильне підключення заземлюючого провідника пристрою може призвести до небезпеки ураження електричним струмом. Якщо у Вас виникли сумніви, зверніться до кваліфікованого електрика або сервісного техніка, який оцінить, чи правильно заземлений виріб. Не змінюйте штепсельну вилку, що постачається з виробом, якщо вона не підходить до розетки, кваліфікований електрик повинен встановити відповідну розетку.

Цей виріб призначений для використання в ланцюзі напругою 220–240 V і має заземлюючий штекер, схожий на вилку, зображену на схемі нижче. Переконайтесь, що виріб підключено до розетки тієї ж конфігурації, що і штепсельна вилка. Не використовуйте адаптер з цим продуктом (фото вище наведено лише для ілюстрації, власне штепсельна розетка та розетка залежать від країни імпорту).

СКЛАДАННЯ

Щоб скласти пристрій, виконайте монтажні дії у зворотному порядку до описаних у розділі розкладання.

ТРАНСПОРТУВАННЯ

Увага! Перед переміщенням бігової доріжки від'єднайте кабель живлення від електричної розетки.

Підніміть пристрій, міцно тримайте його за задню частину (у пункті A), а потім перемістіть його, використовуючи транспортні колеса (у пункті B), як показано на ілюстрації. Пристрій можна транспортувати як у складеному, так і в розкладеному стані.

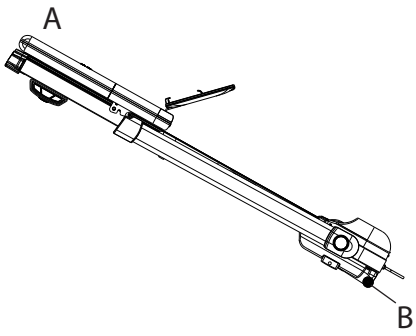

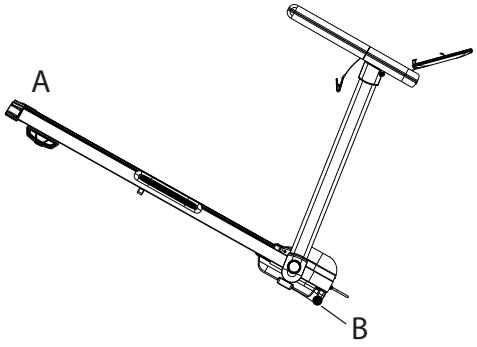

ВАГА! Завжди від'єднуйте бігову доріжку від електричної розетки перед чищенням або ремонтом.

ОЧИЩЕННЯ

- Утримання вашої бігової доріжки в чистоті значно подовжить її термін служби.
- Тримайте обладнання в чистоті, регулярно видаляючи пилюку.
- Очистіть обидві сторони бігового полотна, а також бічні поручні.
- Для очищення обладнання використовуйте м'яку тканину, злегка змочену водою. Не використовуйте сильні засоби для чищення або гострі матеріали, які можуть пошкодити обладнання.
- Після кожного використання видаляйте з пристрою всі сліди поту та бруду.
- На біговій доріжці завжди надягайте чисті кросівки, це зменшить накопичення бруду під стрічкою бігової доріжки.

УВАГА! Ось подивіться на електроніку та схеми проводки, як знімати кришку двигуна. Принаймні раз на рік зніміть кришку двигуна та пропилосте про стирку під кришкою.

ЗМАЩУВАННЯ БІГОВОГО ПОЛОТНА ТА ПЛАСТИНИ

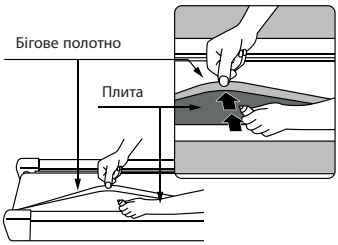

1. Ця модель бігової доріжки поставляється попередньо змащеною. Тертя ременя об пластину може відігравати важливу роль у функціонуванні та терміні служби бігової доріжки, тому її потрібно періодично змащувати.
2. Варильну поверхню рекомендується періодично перевіряти. Якщо ви помітили пошкодження диска, зверніться до сервісного центру.
3. Частота змащення залежить від умов експлуатації. Поверхню рекомендується змащувати за таким графіком: легке використання (менше 3 годин на тиждень) – раз на рік, середньоінтенсивне використання (3–5 годин на тиждень) – кожні півроку, дуже інтенсивне використання (більше 5 годин на тиждень) – кожні три місяці.
4. Рекомендується використовувати знежирений мастило.

Увага! Будь-який ремонт бігового полотна вимагає звернення в професійний сервіс

ЦЕНТРУВАННЯ БІГОВОГО ПОЛОТНА

1. Рекомендується відключати бігову доріжку від джерела живлення на 10 хвилин після кожного безперервного двогодинного тренування.
2. Бігове полотно, яке натягнуто не до кінця, вільно, матиме труднощі з пересуванням під час бігу, і користувач може зісковзнути під час тренування. Занадто сильний натяг (затягування) бігового полотна може знизити продуктивність двигуна та створити більше тертя між роликом і поясом.
3. Поставте бігову доріжку на горизонтальну поверхню. Запустіть бігову доріжку зі швидкістю прибл 6 км/год.

- Якщо полотно бігової доріжки зміщується вліво: поверніть лівий регулювальний гвинт на 1/2 оберту за годинниковою стрілкою, а потім поверніть правий регулювальний гвинт на 1/2 оберту проти годинникової стрілки (рис. A).
- Якщо полотно бігової доріжки зміщується вправо: поверніть правий регулювальний гвинт на 1/2 оберту за годинниковою стрілкою, а потім поверніть лівий регулювальний гвинт на 1/2 оберту проти годинникової стрілки (рис. B).

A

B

UA ВИРІШЕННЯ ПРОБЛЕМ

Помилка	Причина	Рішення
E1	Помилка зв’язку	Перевірте, чи сигнальний кабель підключений правильно
E2	Від’єднаний або ослаблений кабель двигуна	Перевірте з’єднувальні кабелі двигуна
E5	Захист від перевантаження по струму	Перезапустіть бігову доріжку
E6	Захист від перенапруги	Перевірте джерело живлення та використовуйте відповідну напругу
E7	Ключ безпеки було від’єднано	Вставте ключ безпеки назад у панель керування

UA ТЕХНІЧНІ ПАРАМЕТРИ

Потужність	Відповідно до маркування на тренажері
Максимальна потужність	Відповідно до маркування на тренажері
Маса нетто	~ 47 kg
Діапазон швидкості	1–14 km/h

UA ГАРАНТІЯ

1. Покупець має наступні варіанти подання скарги:
   - через форму заповнення рекламаційного формуляру на сайті: **https://trexsport.com/pl/serwis/**
   - електронною поштою: **support@trexsport.com**
   - письмово на поштову адресу:

     TREX S.A.
     ul. Długa 24/13
     31-146 Kraków
     Польща
2. Дефекти або пошкодження товару, виявлені протягом гарантійного періоду, будуть усунені безкоштовно протягом 14 робочих днів з дати доставки товару до сервісу. Якщо потрібно привезти деталі з-за кордону, термін ремонту може бути продовжений.
3. Всі гарантійні умови виконуються за законодавством країни, куди було доставлено товар, включаючи гарантійні положення. Конвенція ООН про договори міжнародної купівлі-продажу товарів не застосовується.
4. Гарантія не поширюється на пошкодження, що виникли внаслідок неналежного використання.

UA ОХОРОНА НАВКОЛИШНЬОГО СЕРЕДОВИЩА

Цей виріб поставляється в упаковці, для захисту від можливих пошкоджень під час транспортування. Упаковка є необробленою сировиною і може бути перероблена. Позбудьтеся цих матеріалів відповідно до їх типу.

Використані електричні пристрої (зокрема комп'ютер) – це матеріали, що підлягають вторинній переробці – їх не слід утилізувати з побутовими відходами, оскільки вони можуть містити речовини, небезпечні для здоров'я людини та навколишнього середовища! Будь ласка, активно допомагайте в економному управлінні природними ресурсами та охороні навколишнього середовища, передаючи використаний пристрій до пункту прийому вторинних матеріалів – використаних електричних пристроїв.

22
PAP

Інструкцію надруковано на папері, придатному для переробки. Сортуйте її відповідно до чинних правил.

WWW.TREXSPORT.COM

DISTRIBUTION

TREX S.A.
Długa 24/13
31-146 Kraków
Poland

Grosner Sport GmbH
Prenzlauer Str. 3D
17321 Löcknitz
Germany

IMPORTER

Hegen Europe Sp. z o.o.
Sportowa 3A
32-080 Zabierzów
Poland

MADE IN CHINA